D • DÄMMERUNGSSCHALTER
GB • TWILIGHT SWITCH
F • INTERRUPTEUR CRÉPUSCULAIRE

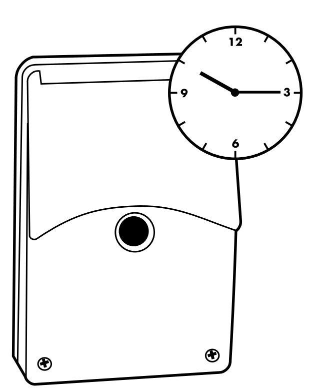

• • CDS-A/T

ESYLUX

www.esylux.com

ABB. • FIG. 1

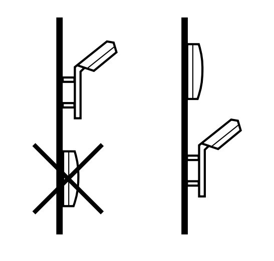

ABB. • FIG. 2

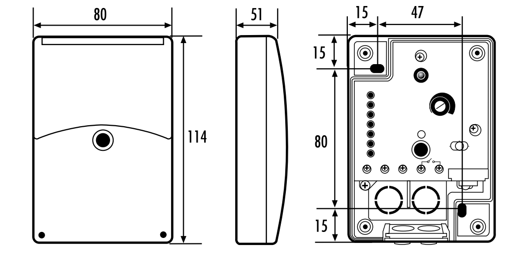

ABB. • FIG. 3

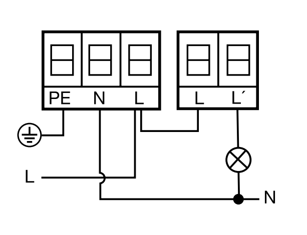

ABB. • FIG. 4

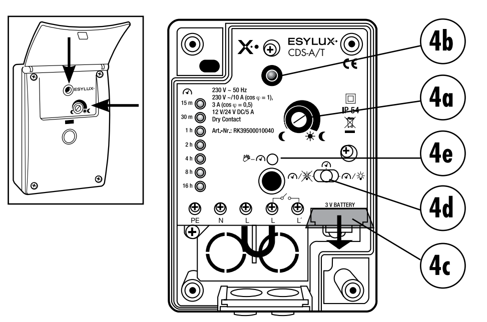

ABB. • FIG. 5

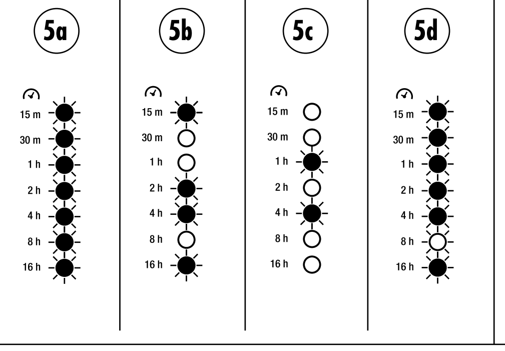

ABB. • FIG. 6

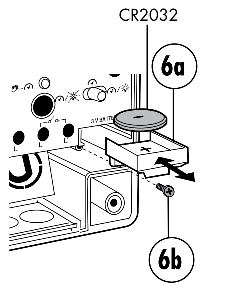

• TECHNISCHE DATEN • TECHNICAL DATA • DONNÉES TECHNIQUES

NETZSPANNUNG MAINS VOLTAGE	230 V ~ 50 Hz		TENSION DU SECTEUR
LICHTWERT CA. LIGHT EXPOSURE RANGE	5 - 300 Lux		VALEUR LUMINEUSE
EIN-/AUSSCHALTVERZÖGERUNG ON / OFF SWITCH DELAY	ca. 60 Sek. approx. 60 seconds	env. 60 sec.	TEMPORISATION MARCHE/ARRÊT
SCHALTLEISTUNG BREAKING CAPACITY	230 V ~, 10 A cos φ = 1 • 3 A cos φ = 0,5 • 12/24 V DC/5 A, keine Schutzkleinspannung 230 V ~, 10 A cos φ = 1 • 3 A cos φ = 0,5 • 12/24 V DC/5 A, no safety low voltage	230 V ~, 10 A cos φ = 1 • 3 A cos φ = 0,5 • 12/24 V DC/5 A, pas de faible tension de sécurité	CAPACITÉ DE COUPURE
SCHALTAUSGANG/-KONTAKT SWITCHING OUTPUT	potenzialfrei, 1 Schließer floating output, 1 normally open contact	libre de potentiel, 1 fermoir	SORTIE/CONTACT D'ENCLENCHEMENT
BATTERIE BATTERY	Lithum CR 2032, 3 V		BATTERIE
SPEICHERPLÄTZE MEMORY CAPACITY	1 x EIN / 1 x AUS 1 x ON / 1 x OFF	1 x MARCHE / 1 x ARRÊT	PLACES DE MÉMOIRE
ZEITEINSTELLUNG TIME SETTING	ca. 15 Min. - ca. 23 Std. 45 Min. approx. 15 minutes - approx. 23 hours 45 minutes	env. 15 min. – env. 23 h 45 min.	RÉGLAGE HORAIRE
PROGRAMMIERSTUFEN PROGRAMMING STEPS	Alle 15 Min. Every 15 minutes	Toutes les 15 min.	NIVEAUX DE PROGRAMMATION
BETRIEBSTEMPERATURBEREICH OPERATING TEMPERATURE RANGE	-25 °C…+55 °C		TEMPÉRATURE DE SERVICE
SCHUTZART PROTECTION TYPE	IP 54		TYPE DE PROTECTION
SCHUTZKLASSE PROTECTION CLASS	II		CLASSE DE PROTECTION
ABMESSUNGEN CA. APPROX. DIMENSIONS	Breite 80 x Höhe 114 x Tiefe 51 mm Width 80 x height 114 x depth 51 mm	Largeur 80 x Hauteur 114 x Profondeur 51 mm	DIMENSIONS APPROX.
FARBE COLOUR	weiß, ähnlich RAL 9010 white, similar to RAL 9010	blanche, similaire à RAL 9010	COULEUR

Technische und optische Änderungen ohne Ankündigung vorbehalten • Technical and design features may be subject to change • Des modifications techniques et esthétiques peuvent être apportées sans préavis.

D • DÄMMERUNGSSCHALTER

Wir gratulieren Ihnen zum Kauf dieses qualitativ hochwertigen ESYLUX Produktes. Um ein einwandfreies Funktionieren zu gewährleisten, lesen Sie bitte diese Bedienungsanleitung sorgfältig durch und bewahren Sie sie auf, um gegebenenfalls zukünftig nachlesen zu können.

1 • SICHERHEITSHINWEISE

ACHTUNG: Arbeiten am 230 V Netz dürfen nur von autorisiertem Fachpersonal unter Berücksichtigung der landesüblichen Installationsvorschriften/-normen ausgeführt werden. Vor der Montage des Produktes ist die Netzspannung freizuschalten.

Das Produkt ist nur für den sachgemäßen Gebrauch (wie in der Bedienungsanleitung beschrieben) bestimmt. Änderungen, Modifikationen oder Lackierungen dürfen nicht vorgenommen werden, da ansonsten jeglicher Gewährleistungsanspruch entfällt. Sofort nach dem Auspacken ist das Gerät auf Beschädigungen zu prüfen. Im Falle einer Beschädigung darf das Gerät keinesfalls in Betrieb genommen werden.
Wenn anzunehmen ist, dass ein gefahrloser Betrieb des Gerätes nicht gewährleistet werden kann, so ist dieses unverzüglich außer Betrieb zu nehmen und gegen unbeabsichtigten Betrieb zu sichern.

2 • BESCHREIBUNG

Der ESYLUX CDS-A/T ist ein Dämmerungsschalter mit integrierter Zeitfunktion für die Aufputzmontage zum automatischen Schalten von Beleuchtungsanlagen **(Abb. 1)**. Ein Lichtsensor erfasst die Umgebungshelligkeit. Unterschreitet diese den eingestellten Lichtwert, so schaltet der CDS-A/T die Leuchte automatisch ein und wieder aus, wenn die Umgebungshelligkeit diesen Schwellenwert wieder überschreitet. Über die integrierte Zeitfunktion kann die Beleuchtung zusätzlich individuell ein- und wieder ausgeschaltet werden. Beispielsweise können Sie den CDS-A/T so einstellen, dass dieser entsprechend des eingestellten Lichtwertes (LUX) – z. B. Abenddämmerung – die Beleuchtung einschaltet. Ab 22.15 Uhr wird jedoch kein Licht mehr benötigt. Somit stellen Sie einen AUS-Schaltwert von 22.15 Uhr ein und die Beleuchtung wird zu diesem Zeitpunkt ausgeschaltet. Um 5.00 Uhr wird wieder Licht benötigt, somit stellen Sie einen EIN-Schaltwert von 05.00 Uhr ein und die Beleuchtung wird wieder eingeschaltet. Nach überschreiten des eingestellten Lichtwertes – z. B. Morgendämmerung – wird die Beleuchtung automatisch ausgeschaltet. Somit können zusätzlich Energiekosten gespart werden, in der Zeit in der keine Beleuchtung benötigt wird.

3 • INSTALLATION / MONTAGE / ANSCHLUSS

Vor der Montage des Produktes ist die Netzspannung freizuschalten. Die Montage des CDS-A/T sollte nur an ebenen, senkrechten, nach Norden ausgerichteten Flächen (Hauswänden) erfolgen. Das Gerät sollte möglichst nicht dem direkten Sonnenlicht ausgesetzt sein. Bitte beachten Sie auch, dass eine Beeinflussung des CDS-A/T durch die geschaltete Beleuchtung ausgeschlossen wird **(Abb. 1)**. Gehäusedeckel abschrauben und das Unterteil mit der Leitungseinführung nach unten auf die entsprechende Fläche montieren. Die Leitungseinführung darf nur in fester Verlegung erfolgen (wasserdichter Leitungsanschluss). Dämmerungsschalter gemäß Anschlussplan anschließen **(Abb. 3)**. Von **L** (Netzspannung) zu **L** (potenzialfreier Kontakt) liegt eine Brücke von 1,5 mm^2. Wenn der Relaiskontakt für Kleinspannung genutzt werden soll, muss diese Brücke entfernt werden.

4 • INBETRIEBNAHME UND EINSTELLUNG

4.1 Back-up Batterie

Die Batterie dient dazu, bei einem Spannungsausfall die gespeicherten Zeiten zu erhalten. Durch sie können die Einstellungen bei Spannungsausfall bis zu 30 Tagen geschützt werden. Die Lebensdauer der mitgelieferten Batterie liegt etwa zwischen 3 und 4 Jahren.
Ziehen Sie den Schutzstreifen zwischen Batterie und Kontakt heraus (Abb. 4c).
Netzspannung zuschalten.

4.2 Einstellung des Lichtwertes (LUX)

Über den Potenziometer kann nun der gewünschte Lichtwert eingestellt werden **(Abb. 4a)**. Die **rote LED** dient als Einstellhilfe **(Abb. 4b)**. Wenn der gewünschte Einschaltzeitpunkt (z. B. Dämmerung) erreicht ist, Potenziometer langsam in Richtung „Mondsymbol" drehen bis die **rote LED** leuchtet. Nun entspricht der eingestellte Lichtwert der tatsächlichen Umgebungshelligkeit und der CDS-A/T ist justiert.

Hinweis: Bitte beachten Sie, dass die angeschlossene Beleuchtung erst ca. 60 Sek., nachdem die LED aufleuchtet, zeitverzögert einschaltet. Durch die Schaltverzögerung von ca. 60 Sek. wird nicht gewünschtes Schalten, das z. B. durch kurzzeitiges Anstrahlen mit einem Autoscheinwerfer oder durch eine dunkle Wolke ausgelöst werden kann, vermieden.

4.3 Einstellung der Zeitfunktionen

Hinweis: Die Einstellung der EIN- und AUS-Schaltzeiten muss vor der Einstellung der aktuellen Uhrzeit erfolgen, da der CDS-A/T ansonsten eine Einjustierungszeit von 24 Std. benötigt. In dieser Zeit würde die angeschlossene Beleuchtung nicht dem Programm entsprechend schalten.

4.3.1 Grundeinstellung

Nach Zuschalten der Netzspannung leuchten alle LEDs **(Abb. 5a)**. Der CDS-A/T schaltet, wenn der eingestellte Lichtwert unterschritten wird, die angeschlossene Beleuchtung ein und bei Überschreiten dieses Lichtwertes wieder aus. Der CDS-A/T arbeitet in dieser Einstellung ohne die Zeitfunktion. Sollten Sie vorher schon Uhrzeiten oder Schaltzeiten programmiert haben und Sie wollen in die Grundeinstellung zurückkehren, ist es notwendig, das Gerät für mindestens 30 Sek. vom Netz zu trennen und währenddessen die Batterie zu entfernen.

4.3.2 Einstellung der AUS-Schaltzeit

Für die Ausschaltzeit ist der Zeitwahlschalter **(Abb. 4d)** auf ◷/✷ zu stellen. Drücken Sie nun den Knopf „Zeiteinstellung" ✋–◷ **(Abb. 4e)** einmal, die LEDs erlöschen. Durch weiteres Drücken dieses Knopfes wird die Zeit dabei jeweils um 15 Min. weitergestellt. Halten Sie den Knopf gedrückt, wird die Zeit schneller vorgestellt. Stellen Sie nun Ihren gewünschten Ausschaltzeitpunkt ein.
Beispiel: Bei einer Zeiteinstellung für 22.15 Uhr wird die LED-Anzeige dann wie in Abb. 5b aussehen.

4.3.3. Einstellung der EIN-Schaltzeit

Für die Einschaltzeit ist der Zeitwahlschalter **(Abb. 4d)** auf ◷/☼ zu stellen. Drücken Sie nun den Knopf „Zeiteinstellung" ✋–◷ **(Abb. 4e)** und stellen Sie Ihren gewünschten Einschaltzeitpunkt ein.
Beispiel: Bei einer Zeiteinstellung für 5.00 Uhr wird die LED-Anzeige dann wie in Abb. 5c aussehen.

4.3.4. Einstellung der Uhrzeit

Stellen Sie den Zeitwahlschalter **(Abb. 4d)** auf „◷". Halten Sie nun – vor Einstellung der aktuellen Uhrzeit! – den Knopf „Zeiteinstellung" ✋–◷ solange gedrückt, bis alle LEDs (23.45 Uhr) außer die LED 8 h **(Abb. 5d)** aufleuchten. Stellen Sie danach die aktuelle Uhrzeit ein. Dieses Durchlaufen ist notwendig, damit der CDS-A/T gleich in den eingestellten Modus geht. Nach Einstellen der Zeit lassen Sie den Zeitwahlschalter **(Abb. 4d)** in der Stellung „◷" stehen. Die Programmierung des CDS-A/T ist nun abgeschlossen.

Sollte es notwendig sein, die Schaltzeiten nach erfolgter Einstellung zu ändern, ist es erforderlich, auch die aktuelle Uhrzeit noch einmal zu programmieren.

Den Deckel schließen und festschrauben.

WICHTIG: Wenn der Zeitwahlschalter (Abb. 4d) länger als 20 Min. in einer Stellung verbleibt, erlöschen die LEDs. Sie dienen nur als Einstellhilfe. Dies stellt keinen Fehler des Gerätes dar! Bei einer erneuten Betätigung des Zeitwahlschalters (Abb. 4d) leuchten sie jedoch wieder auf und Sie können die Einstellungen ändern.

5 • BATTERIEWECHSEL

Die Batterie dient dazu, bei einem Spannungsausfall die gespeicherten Zeiten zu erhalten. Durch sie können die Einstellungen bei Spannungsausfall bis zu 30 Tagen geschützt werden. Die Lebensdauer der mitgelieferten Batterie (CR 2032) liegt etwa zwischen 3 und 4 Jahren. Lösen Sie zum Batteriewechsel die Schraube **(Abb. 6b)** und legen Sie die neue Batterie so in das Batteriefach ein, wie in **Abb. 6a** dargestellt und schrauben Sie es an die dafür vorgesehene Position im Gerät. Achten Sie immer darauf, dass die Batterie den Anforderungen entspricht.

HINWEIS: Der Endverbraucher ist gesetzlich zur ordnungsgemäßen Rückgabe aller ge- und verbrauchten Batterien bzw. Akkus verpflichtet. Eine Entsorgung über den Hausmüll ist nicht erlaubt (Richtlinie 91/157 EWG).

6 • PRAKTISCHE TIPPS

Störung	Ursache
1. Alle oder einige LEDs (Uhr) leuchten bei Spannungsanlegung oder Programmierung nicht auf.	Gerät vom Netz trennen und Batterie entfernen. Verdrahtung prüfen. 30 Sek. warten und erneut Spannung anlegen und die Batterie einsetzen.
2. Die LED (Lux) leuchtet nicht, obwohl der Lichtwert auf max. gestellt und der Lichtfühler abgedeckt wurde.	Bitte vergewissern Sie sich, dass der Lichtfühler mit einem lichtundurchlässigen Material abgedeckt wurde. Verdrahtung prüfen.
3. Die Beleuchtung wird nicht entsprechend den eingestellten Ein- bzw. Ausschaltzeiten geschaltet.	Nach Einstellung der Schaltzeiten muss zur Selbstjustierung des CDS-A/T die aktuelle Uhrzeit einmal 24 Stunden durchlaufen. Durch Drücken des Knopfes „Zeiteinstellung" Zeit durchlaufen lassen. Überprüfen Sie, ob der Zeitwahlschalter für EIN, AUS und die aktuelle Uhrzeit bei der Einstellung richtig gewählt wurde und ob die Zeiten korrekt eingestellt wurden. Besonders für die Uhrzeit sollte ein möglichst exakter Wert eingegeben werden.
4. Die Zeitschaltuhr läuft nicht weiter, wenn die Spannung ausfällt und wieder angelegt wird.	Die Spannung muss für mindestens 15 Min. unterbrochen sein. Dann erst lässt sich mit Hilfe der LEDs prüfen, ob die korrekte Zeit angezeigt wird. (Zeitanzeige alle 15 Min.). Prüfen Sie, ob die Batterie korrekt eingesetzt ist.

7 • ESYLUX HERSTELLERGARANTIE

ESYLUX Produkte sind nach geltenden Vorschriften geprüft und mit größter Sorgfalt hergestellt. Der Garantiegeber, die ESYLUX Deutschland GmbH, Postfach 1840, D-22908 Ahrensburg (für Deutschland) bzw. der entsprechende ESYLUX Distributor in Ihrem Land (eine vollständige Übersicht finden Sie unter www.esylux.com) übernimmt für die Dauer von drei Jahren ab Herstelldatum eine Garantie auf Herstellungs-/Materialfehler der ESYLUX Geräte. Diese Garantie besteht unabhängig von Ihren gesetzlichen Rechten gegenüber dem Verkäufer des Geräts. Die Garantie bezieht sich nicht auf die natürliche Abnutzung, Veränderung/Störung durch Umwelteinflüsse oder auf Transportschäden sowie nicht auf Schäden, die infolge Nichtbeachtung der Bedienungsanleitung, der Wartungsanweisung und/oder unsachgemäßer Installation entstanden sind. Mitgelieferte Batterien, Leuchtmittel und Akkus sind von der Garantie ausgeschlossen. Die Garantie kann nur gewährt werden, wenn das unveränderte Gerät unverzüglich nach Feststellung des Mangels mit Rechnung/Kassenbon sowie einer kurzen schriftlichen Fehlerbeschreibung, ausreichend frankiert und verpackt an den Garantiegeber eingesandt wird. Bei berechtigtem Garantieanspruch wird der Garantiegeber nach eigener Wahl das Gerät in angemessener Zeit ausbessern oder austauschen. Weitergehende Ansprüche umfasst die Garantie nicht, insbesondere haftet der Garantiegeber nicht für aus der Fehlerhaftigkeit des Geräts entstehende Schäden. Sollte der Garantieanspruch nicht gerechtfertigt sein (z.B. nach Ablauf der Garantiezeit oder bei Mängeln außerhalb des Garantieanspruchs), so kann der Garantiegeber versuchen, das Gerät kostengünstig gegen Berechnung für Sie zu reparieren.

GB • TWILIGHT SWITCH

Congratulations on your purchase of this high-quality ESYLUX product. To ensure proper operation, please read these user instructions carefully and keep them for future reference.

1 • SAFETY INSTRUCTIONS

CAUTION: work on the 230 V power system must be carried out by authorised personnel only with due regard to the applicable installation regulations. Switch off the power supply before installing the system.

Use this product only as intended (as described in the user instructions). Changes or modifications to the product or painting it will result in loss of warranty. You should check the device for damage immediately after unpacking it. If there is any damage, you should not install the device under any circumstances.
If you suspect that safe operation of the device cannot be guaranteed, you should turn the device off immediately and make sure that it cannot be operated unintentionally.

2 • DESCRIPTION

The ESYLUX CDS-A/T is a surface-mounted twilight switch with an integrated timer feature to allow lighting equipment to be automatically switched on and off **(fig. 1)**. A light sensor detects the surrounding light intensity. If this falls below the set lighting value the CDS-A/T automatically switches the light on and then off again if the surrounding light intensity exceeds the threshold value. The lighting can also be individually switched on and off again using the integrated time feature. You can, for example, set the CDS-A/T so that this switches the lighting on according to the set lighting value (Lux) – for example at dusk. After 10.15 p.m. the light is, however, no longer required. To program this, set the OFF activation value to 22.15 and the light is then switched off at this time. At 5.00 a.m. light is required again and so you set the ON activation value to 05.00 and the lighting is switched on again. When the set lighting value is exceeded – e.g. at dawn, the lighting is automatically switched off. This also saves energy costs in the time when the lighting is not required.

3 • INSTALLATION / MOUNTING / CONNECTION

Switch off the mains supply before installing the product.
The CDS-A/T should only be installed on flat, vertical surfaces (wall of a house) facing north. If possible, the device should not be exposed to direct sunlight. Please note that an override of the CDS-A/T is connected via the switched lighting **(fig.1)**. Remove casing lid and fit the base to the selected surface with the cable insert point facing down. The cable must be environmentally sealed (water resistant cable connection). Connect the twilight Switch as shown in the circuit diagram **(fig. 3)**. There is a bridge of 1.5 mm^2 between **L** (mains voltage) and **L** (floating output contact). If the relay contact is to be used for low voltage, this bridge has to be removed.

4 • STARTING UP AND SETTING

4.1 Back-up battery

The battery is used to ensure that programmed times are not lost in the event of a power cut, allowing the settings to be stored for up to 30 days. The life of the battery supplied is between about 3 and 4 years.
Remove the protective strip between the battery and the contact (fig. 4c).
Switch on the mains voltage.

4.2 Setting the light value (LUX)

The selected light value is set via the potentiometer **(fig. 4a)**.
The **red LED** is used to help with the settings **(fig. 4b)**. When the activation time is reached (e.g. dusk) slowly turn the potentiometer towards the "moon symbol" until the **red LED** lights up. The set lighting level now corresponds to the actual surrounding light intensity and the CDS-A/T is aligned.

NB: Please note that the connected lighting only comes on about 60 seconds after the LED lights up, as it is on a time delay. This switch delay of about 60 seconds prevents unintentional activation for example by car headlights or a dark cloud.

4.3 Setting the time functions

NB: The ON and OFF times must be set before the current time is set, as the CDS-A/T will otherwise take 24 hours to adjust. During this time the connected lighting would not switch on and off as defined in the program.

4.3.1 Basic setting

When the mains current is switched on, all LEDs light up **(fig. 5a)**. The CDS-A/T switches on when the lighting level falls below the set light value and then switches off again when this lighting level is exceeded. In this setting the CDS-A/T works without the time feature. If you have already programmed the times or the ON/OFF times and would like to return to the basic setting, disconnect the device from the power supply for at least 30 seconds and remove the batteries while it is disconnected.

4.3.2 Setting the OFF time

Set the time switch to ◷/✷ for the OFF time **(fig. 4d)**. Now press the button "timer" ✋–◷ **(fig. 4e)** once and the LEDs cease to light up. Each time you press this button the time is advanced by 15 minutes. To advance the time more quickly hold the button down. Now set your selected OFF time.
Example: To set the OFF time for 10:15 p.m., the LED display would be as shown in fig. 5b.

4.3.3. Setting the ON time

Set the timer to ◷/☼ for the ON time **(fig. 4d)**. Now press the "time adjustment" button ✋–◷ **(fig. 4e)** and set the selected activation time.
Example: To set the activation time for 5:00 a.m. the LED is as shown in fig. 5c.

4.3.4. Setting the time

Set the timer **(fig. 4d)** to "◷". Before setting the current time hold the "time adjustment" ✋–◷ button until all LEDs (11.45 p.m.) except LED 8 h **(fig. 5d)** light up. Then set the current time. This process is necessary to ensure that the CDS-A/T is in the set mode. When the time is set turn the timer **(fig. 4d)** to the "◷" setting. The CDS-A/T is now programmed.

If you need to change the on/off times again you will need to reprogram the current time.

Close the lid and screw tight.

PLEASE NOTE: When the timer (fig. 4d) is in one setting for over 20 minutes the LED lights switch off. They are only used as programming aids. This does not mean that the device is not working properly. When the timer (fig. 4d) is moved again they light up and you can change the settings.

5 • CHANGING BATTERIES

The battery is used to ensure that time settings are not lost in the event of a power cut, allowing the settings to be stored for up to 30 days. The life of the battery (CR 2032) supplied is between about 3 and 4 years. To change the batteries remove the screw **(fig. 6b)** and insert the new battery in the battery compartment as shown in **fig. 6a** and screw it into the correct position in the device. Always ensure that the battery is suitable.

NB: The consumer has a statutory obligation to return all used and depleted batteries or rechargeable batteries to the appropriate recycling site. Batteries may not be disposed of with household rubbish (EEC directive 91/157).

6 • PRACTICAL ADVICE

Fault	Cause
1. None or only some of the LEDs (clock light up when the device is connected to the power supply or during programming.	Disconnect the device from the mains power supply and remove the battery. Check the wiring. Wait 30 seconds and then reconnect to the power supply and replace the batteries.
2. The LED (Lux) does not light up although the lighting value is set to max and the light sensor has been covered.	Ensure that the light sensor is covered with a non-transparent material. Check the wiring.
3. The lighting is not switched on and off according to the programmed on/off times.	When the on/off times are set there is a 24 hour cycle to run through for the auto-adjustment feature of the CDS-A/T. Press the "time adjustment" button to run through the time. Check to ensure whether the timer for ON, OFF and the current time have been properly selected and whether the times are correctly set. The values should be as exact as possible, particularly for the time.
4. The clock timer does not switch on again if the power is disconnected and then reconnected.	The power must be disconnected for at least 15 minutes. Using the LEDs you can then check if the correct time is displayed. (time display every 15 minutes) Check to ensure that the battery is fitted correctly.

7 • ESYLUX MANUFACTURER'S GUARANTEE

ESYLUX products are tested in accordance with applicable regulations and manufactured with the utmost care. The guarantor, ESYLUX Deutschland GmbH, Postfach 1840, D-22908 Ahrensburg, Germany (for Germany) or the relevant ESYLUX distributor in your country (visit www.esylux.com for a complete overview) provides a guarantee against manufacturing/material defects in ESYLUX devices for a period of three years from the date of manufacture. This guarantee is independent of your legal rights with respect to the seller of the device. The guarantee does not apply to natural wear and tear, changes/interference caused by environmental factors or damage in transit, nor to damage caused as a result of failure to follow the user or maintenance instructions and/or as a result of improper installation. Any illuminants or batteries supplied with the device are not covered by the guarantee. The guarantee can only be honoured if the device is sent back with the invoice/receipt, unchanged, packed and with sufficient postage to the guarantor, along with a brief description of the fault, as soon as a defect has been identified. If the guarantee claim proves justified, the guarantor will, within a reasonable period, either repair the device or replace it. The guarantee does not cover further claims; in particular, the guarantor will not be liable for damages resulting from the device's defectiveness. If the claim is unfounded (e.g. because the guarantee has expired or the fault is not covered by the guarantee), then the guarantor may attempt to repair the device for you for a fee, keeping costs to a minimum.

F • INTERRUPTEUR CRÉPUSCULAIRE

Félicitations ! Avec ce produit ESYLUX, vous avez fait le choix de la qualité. Pour l'utiliser dans les meilleures conditions, veuillez lire attentivement ce mode d'emploi et le conserver en vue d'une consultation future.

1 • CONSIGNES DE SÉCURITÉ

ATTENTION : seules des personnes autorisées et qualifiées pour effectuer une installation conforme aux normes et prescriptions en vigueur peuvent intervenir sur le réseau 230 V. Coupez le courant avant d'installer le produit.

Ce produit ne doit être utilisé que dans les conditions prévues par le présent mode d'emploi. Toute modification du produit (ajout, peinture, etc.) entraîne l'annulation de la garantie. Une fois que vous avez déballé l'appareil, vérifiez qu'il ne présente aucun défaut. En cas d'anomalie, ne le mettez pas en marche.
Si vous n'êtes pas certain que l'appareil peut être utilisé en toute sécurité, éteignez-le immédiatement et prenez vos dispositions pour empêcher toute utilisation involontaire.

2 • DESCRIPTION

ESYLUX CDS-A/T est un interrupteur crépusculaire avec fonction horaire intégrée à monter sur crépi et destiné à l'enclenchement automatique d'installation d'éclairage **(fig. 1)**. Une sonde de lumière capte la luminosité ambiante. Lorsque celle-ci tombe au-dessous de la valeur lumineuse paramétrée, le CDS-A/T enclenche automatiquement l'éclairage et l'éteint lorsque la luminosité ambiante dépasse à nouveau cette valeur seuil. La fonction horaire intégrée permet en outre d'allumer et d'éteindre individuellement l'éclairage. Vous pouvez par exemple régler le CDS-A/T de sorte à ce que celui-ci enclenche l'éclairage en fonction de la valeur lumineuse paramétrée (LUX) – p. ex. le crépuscule. À partir de 22.15 heures aucune lumière n'est cependant nécessaire. Paramétrez en conséquence une valeur de commutation ARRÊT sur 22.15 heures et l'éclairage sera automatiquement éteint à cette heure-là. La lumière est de nouveau nécessaire à 5.00 heures, paramétrez en conséquence une valeur de commutation MARCHE sur 5.00 heures et l'éclairage sera de nouveau enclenché. Une fois que la valeur lumineuse est dépassée - p. ex. à l'aube – l'éclairage sera automatiquement éteint. Il est ainsi possible de faire des économies supplémentaires de coûts d'énergie pendant la période où l'éclairage n'est pas nécessaire.

3 • INSTALLATION / MONTAGE / RACCORDEMENT

Avant le montage du produit, il convient de couper la tension du secteur. Le CDS-A/T devrait être uniquement monté sur des surfaces (murs extérieurs) planes, verticales et orientées vers le nord. L'appareil devrait autant que possible ne pas être directement exposé au soleil. Veillez également à ce que le CDS-A/T ne soit en aucun cas influencé par l'éclairage enclenché **(fig. 1)**. Dévisser le couvercle du boîtier et monter le socle sur la surface correspondante en orientant le passage du conducteur électrique vers le bas. Le conducteur électrique doit uniquement être introduit de façon fixe (raccord étanche à l'eau). Raccorder l'interrupteur crépusculaire conformément au plan de raccordement **(fig. 3)**. Un shunt de 1,5 mm^2 est établi entre **L** (tension secteur) et **L** (le client contact libre de potentiel). Si le contact de relais pour tension de sécurité doit être utilisé, ce shunt doit être supprimé.

4 • MISE EN SERVICE ET RÉGLAGE

4.1 Batterie de sauvegarde

La batterie sert à sauvegarder les heures mémorisées en cas de panne de courant. Elle permet, en cas de panne de courant, de sauvegarder les réglages jusqu'à 30 jours. La durée de vie de la batterie livrée à environ 3 à 4 ans.
Retirez la bande protectrice logée entre la batterie et le contact (fig. 4c).
Enclencher la tension du secteur.

4.2 Réglage de la valeur lumineuse (LUX)

La valeur lumineuse souhaitée peut être réglée à l'aide du potentiomètre **(fig. 4a)**. La **DEL rouge** sert d'aide au réglage **(fig. 4b)**. Une fois que le moment d'enclenchement souhaité (p. ex. crépuscule) est atteint, tourner lentement le potentiomètre en direction du „symbole lune" jusqu'à ce que la **DEL rouge** s'allume. La valeur lumineuse paramétrée correspond à présent à la luminosité ambiante réelle et le CDS-A/T est réglé.

Remarque : pensez au fait que l'éclairage raccordé s'allume seulement 60 sec. env. après l'allumage de la DEL. Le retard d'enclenchement d'env. 60 sec. évite un allumage intempestif susceptible d'être provoqué p. ex. par l'illumination provenant d'un phare de voiture ou par le passage d'un nuage sombre.

4.3 Réglage des fonctions horaires

Remarque : le réglage des horaires de commutation MARCHE et ARRÊT doit être effectué avant le réglage de mise à l'heure, sinon le CDS-A/T nécessite un temps de réglage de 24 heures. Pendant cette période, l'éclairage raccordé ne serait pas enclenché conformément au programme.

4.3.1 Réglage de base

Après enclenchement de la tension secteur, toutes les DEL s'allument **(fig. 5a)**. Le CDS-A/T enclenche l'éclairage raccordé dès que la luminosité ambiante tombe au-dessous de la valeur lumineuse paramétrée et l'éteint lorsque cette valeur lumineuse est dépassée. Avec ce réglage, le CDS-A/T travaille sans fonction horaire. Si vous souhaitez revenir au réglage de base alors que vous aviez déjà au préalable programmé des horaires ou des heures de commutation, vous devez séparer l'appareil du secteur pendant au moins 30 sec. et retirer la batterie pendant cette durée.

4.3.2 Réglage de l'heure de commutation ARRÊT

Pour l'heure d'extinction, le commutateur de sélection horaire **(fig. 4d)** doit être placé sur ◷/✷. Appuyez maintenant une fois sur le bouton „Réglage horaire" ✋–◷ **(fig. 4e)**, les DEL s'éteignent. Un nouvel appui sur ce bouton avance respectivement l'heure de 15 min. En maintenant le bouton appuyé, l'avance de l'heure est plus rapide. Réglez à présent l'heure d'extinction désirée.
Exemple : avec un réglage horaire sur 22.15 heures, l'affichage DEL sera identique à celui de la fig. 5b.

4.3.3. Réglage de l'heure de commutation MARCHE

Pour l'heure d'allumage, le commutateur de sélection horaire **(fig. 4d)** doit être placé sur ◷/☼. Appuyez maintenant une fois sur le bouton „Réglage horaire" ✋–◷ **(fig. 4e)** puis réglez l'heure d'allumage désirée.
Exemple : avec un réglage horaire sur 5.00 heures, l'affichage DEL sera identique à celui de la fig. 5c.

4.3.4. Mise à l'heure

Positionnez le commutateur de sélection horaire **(fig. 4d)** sur „◷". Maintenez à présent – avant le réglage de l'heure actuelle ! - le bouton „Réglage horaire" ✋–◷ appuyé jusqu'à ce que toutes les DEL (23.45 heures), à l'exception de la DEL 8 h **(fig. 5d)** s'allument. Réglez ensuite l'heure actuelle. Ce déroulement est nécessaire pour que le CDS-A/T passe immédiatement au mode réglé. Après la mise à l'heure, laissez le commutateur de sélection horaire **(fig. 4d)** sur la position „◷". La programmation du CDS-A/T est à présent terminée.

S'il était nécessaire de modifier les heures de commutation après avoir procédé au réglage, il faudra également reprogrammer l'heure actuelle.

Refermer le couvercle et le visser fermement.

IMPORTANT : lorsque le commutateur de sélection horaire (fig. 4d) reste sur cette position pour plus de 20 minutes, toutes les DEL s'éteignent. Celles-ci servent uniquement d'aide au réglage. Il ne s'agit donc pas d'un défaut de l'appareil ! Si l'on actionne une nouvelle fois le commutateur de sélection horaire (fig. 4d), les DEL s'allument à nouveau et vous pouvez ensuite modifier les réglages.

5 • REMPLACEMENT DE LA BATTERIE

La batterie sert à sauvegarder les heures mémorisées en cas de panne de courant. Elle permet, en cas de panne de courant, de sauvegarder les réglages jusqu'à 30 jours. La durée de vie de la batterie (CR 2032) livrée s'élève à environ 3 à 4 ans. Pour remplacer la batterie, démontez la vis **(fig. 6b)** et introduisez la nouvelle batterie dans le compartiment comme illustré **fig. 6a** puis vissez ce dernier à la position prévue à cet effet dans l'appareil. Veillez en permanence à ce que la batterie corresponde aux exigences.

REMARQUE : le client final est légalement tenu de rendre conformément aux règles en vigueur toutes les batteries ou tous les accumulateurs usé(e)s ou usagé(e)s. Il est interdit de les éliminer avec les ordures ménagères (directive 91/157 CEE).

6 • CONSEILS PRATIQUES

Défaut	Cause
1. Toutes ou quelques DEL (horloge) ne s'allument pas lors de la mise sous tension ou de la programmation.	Isoler l'appareil du secteur et enlever la batterie. Vérifier le câblage. Attendre 30 sec. puis reconnecter la tension et remettre la batterie en place.
2. La DEL (Lux) ne s'allume pas, bien que la valeur lumineuse soit réglée sur maxi et que le capteur de lumière ait été recouvert.	Vérifier que le capteur de lumière a bien été recouvert avec un matériau étanche à la lumière. Vérifier le câblage.
3. La commutation de l'éclairage ne s'effectue pas conformément aux heures d'allumage ou d'extinction.	Après avoir réglé les heures de commutation, le CDS-A/T doit pour son auto-réglage parcourir un cycle de 24 heures avec l'heure actuelle. Faire tourner l'heure en appuyant sur le bouton „Réglage horaire" Vérifier si le commutateur de sélection horaire pour MARCHE, ARRÊT et l'heure actuelle a été correctement sélectionné au cours du réglage et si les heures ont été correctement paramétrées. Une valeur aussi exacte que possible doit en particulier être saisie pour l'heure.
4. La minuterie ne continue pas à tourner lorsque la tension a été coupée puis rétablie.	La tension doit être coupée pendant 15 min. au minimum. C'est seulement après que l'on peut vérifier à l'aide des DEL si l'heure correcte est affichée. (Affichage de l'heure toutes les 15 min.) Vérifié si la batterie est correctement montée.

7 • ESYLUX - GARANTIE DU CONSTRUCTEUR

Les produits ESYLUX sont fabriqués avec le plus grand soin et testés selon les normes en vigueur. Le garant, ESYLUX Deutschland GmbH, Case postale 1840, D-22908 Ahrensburg (pour l'Allemagne) ou le distributeur de la marque dans votre pays (vous trouverez toutes les informations nécessaires à ce sujet sur le site www.esylux.com) garantit les appareils ESYLUX contre les défauts de fabrication et de matériaux pour une durée de 3 ans à partir de la date d'achat. Cette garantie est indépendante de vos droits légaux vis-à-vis du vendeur de l'appareil. L'usure naturelle, les modifications de l'appareil dues à son milieu d'installation et les dommages résultant de son transport n'entrent pas dans le cadre de la garantie. De même, ne sont pas couverts les défauts dus au non-respect des instructions de montage et d'entretien et/ou à une installation inappropriée. Sont également exclues de la garantie les batteries, sources lumineuses et piles fournies avec l'appareil. La procédure de garantie ne pourra être enclenchée que sur présentation d'un appareil non modifié après constatation du défaut, ainsi que d'un ticket de caisse valable, accompagnés d'une courte description de l'anomalie constatée et expédié au garant dans un emballage approprié et suffisamment affranchi. Si le recours en garantie s'avère justifié, le garant peut décider soit de réparer, soit de remplacer l'appareil dans les meilleurs délais. La garantie ne comprend aucun autre recours. Le garant n'est notamment pas responsable de tout dommage causé par un défaut de l'appareil. Si le recours de garantie s'avère injustifié (par exemple, si la garantie a expiré ou si le défaut constaté n'est pas couvert par celle-ci), le garant tentera de réparer l'appareil au meilleur coût.

NL SCHEMERSCHAKELAAR

DK SKUMRINGSRELÆ

S SKYMMNINGSRELÄ

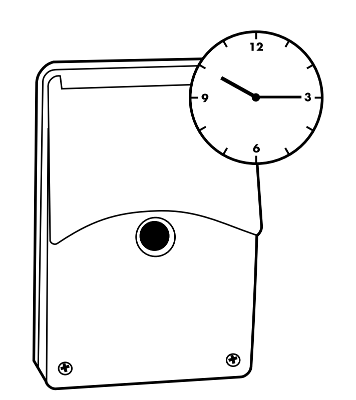

●● CDS-A/T

ESYLUX

www.esylux.com

ABB. • FIG. 1

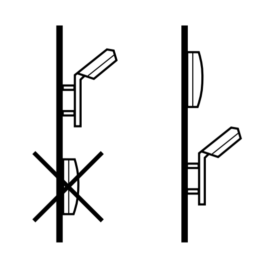

ABB. • FIG. 2

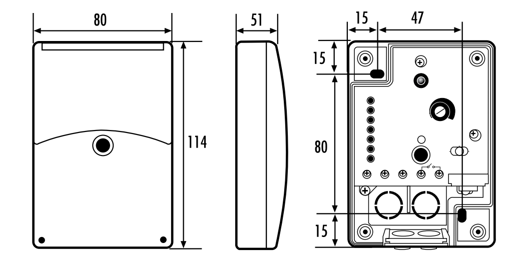

ABB. • FIG. 3

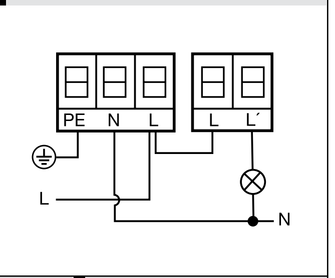

ABB. • FIG. 4

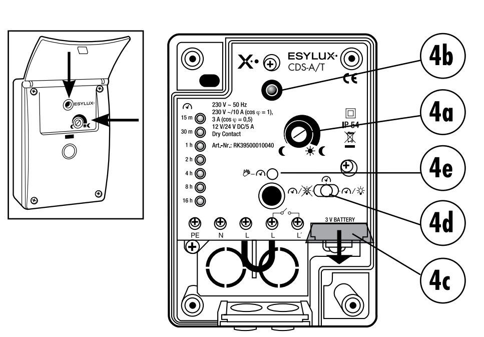

ABB. • FIG. 5

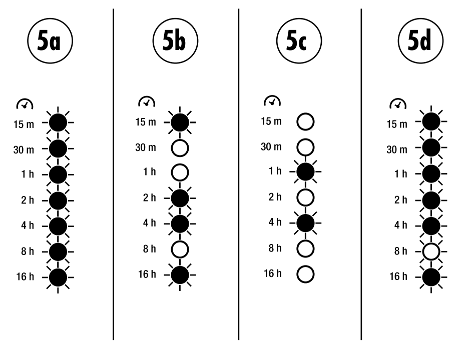

ABB. • FIG. 6

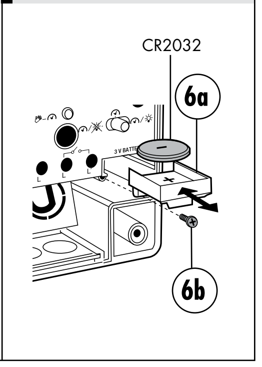

TECHNISCHE GEGEVENS • TEKNISKE DATA • TEKNISKA UPPGIFTER

NETSPANNING NETSPÆNDING	230 V ~ 50 Hz		NÄTSPÄNNING
LICHTWAARDE LYSSTYRKE	5 - 300 Lux		LJUSSTYRKA
IN-/UITSCHAKELVERTRAGING TÆNDE-/SLUKKEFORSINKELSE	ca. 60 sec. ca. 60 sek.	ca 60 sek.	TILL-/FRÅNKOPPLINGSFÖRDRÖJNING
SCHAKELVERMOGEN BRYDEEVNE	230 V ~, 10 A cos φ = 1 • 3 A cos φ = 0,5 • 12/24 V DC/5 A, geen veiligheidslaagspanning 230 V ~, 10 A cos φ = 1 • 3 A cos φ = 0,5 • 12/24 V DC/5 A, ingen beskyttelseslavspænding	230 V ~, 10 A cos φ = 1 • 3 A cos φ = 0,5 • 12/24 V DC/5 A, ingen skyddsklenspänning	EFFEKT
SCHAKELUITGANG/-CONTACT KOBLINGSUDGANG/-KONTAKT	potentiaalvrij, 1 maakcontact potentialfri, 1 lukker	potentialfri, 1 brytare	STRÖMBRYTARE
BATTERIJ BATTERI	Lithum CR 2032, 3 V		BATTERI
GEHEUGENPLAATSEN HUKOMMELSESPLADSER	1 x AAN / 1 x UIT 1 x TÆND / 1 x SLUK	1 x TILL / 1 x FRÅN	MINNESPLATSER
TIJDINSTELLING TIDSINDSTILLING	ca. 15 min. - ca. 23 uur 45 min. ca. 15 min. - ca. 23 timer 45 min.	ca 15 min. - ca 23 timmar 45 min.	TIDSINSTÄLLNING
PROGRAMMEERFASEN PROGRAMMERINGSTRIN	iedere 15 min. Hvert 15. min.	Var 15:e minut.	PROGRAMMERINGSSTEG
BEDRIJFSTEMPERATUURBEREIK DRIFTSTEMPERATUROMRÅDE	-25 °C…+55 °C		DRIFTTEMPERATUROMRÅDE
ISOLATIEKLASSE BESKYTTELSESTYPE	IP 54		KAPSLINGSKLASS
BESCHERMKLASSE BESKYTTELSESKLASSE	II		SKYDDSKLASS
AFMETINGEN CA. MÅL CA.	Breedte 80 x Hoogte 114 x Diepte 51 mm bredde 80 x højde 114 x dybde 51 mm	bredd 80 x höjd 114 x djup 51 mm	MÅTT CA
KLEUR FARVE	wit, soortgelijk aan RAL 9010 hvid, lignende RAL 9010	vit, liknande RAL 9010	FÄRG

Technische en optische wijzigingen zonder kennisgeving voorbehouden • Ret til tekniske og optiske ændringer uden varsel forbeholdes • Vi förbehåller oss rätten till tekniska och utseendemässiga ändringar utan föregående meddelande.

NL • SCHEMERSCHAKELAAR

Wij feliciteren u met de aankoop van dit ESYLUX kwaliteitsproduct. Deze gebruiksaanwijzing staat borg voor een goede werking. Lees de handleiding aandachtig en bewaar ze om later eventueel te kunnen nalezen.

1 • VEILIGHEIDSINSTRUCTIES

LET OP: Werkzaamheden aan het 230V-net mogen uitsluitend door gekwalificeerd vakpersoneel uitgevoerd worden conform de geldende installatievoorschriften/-normen. Voor montage van het product de netspanning uitschakelen.

Het product is alleen bestemd voor normaal gebruik (volgens de gebruiksaanwijzing). Aanpassingen, toevoegingen of schilderen zijn verboden omdat hierdoor iedere garantieaanspraak vervalt. U dient het apparaat onmiddellijk na het uitpakken op beschadigingen te controleren. Bij beschadiging mag het apparaat in geen geval in gebruik genomen worden. Wanneer aannemelijk is dat veilig gebruik niet gewaarborgd kan worden, dient u het apparaat direct buiten gebruik te stellen en onbedoeld gebruik ervan te voorkomen.

2 • BESCHRIJVING

De ESYLUX CDS-A/T is een schemerschakelaar met geïntegreerde tijdfunctie voor de opbouwmontage voor de automatische schakeling van verlichtingsinstallaties **(afb. 1)**. Een lichtsensor detecteert de helderheid van de omgeving. Wanneer deze lager is dan de ingestelde lichtwaarde, schakelt de CDS-A/T de lamp automatisch in en weer uit zodra de helderheid van de omgeving deze drempelwaarde weer overschrijdt. Via de geïntegreerde tijdfunctie kan de verlichting bovendien individueel in- en weer uitgeschakeld worden. U kunt de CDS-A/T bijvoorbeeld zodanig instellen dat deze overeenkomstig de ingestelde lichtwaarde (LUX) – bijv. avondschemering, de verlichting inschakelt. Vanaf 22.15 is echter geen licht meer nodig. Daarom stelt u een UIT-schakelwaarde van 22.15 uur in, zodat de verlichting op dit tijdstip uitgeschakeld wordt. Om 5.00 uur is weer licht nodig, daarom schakelt u een IN-schakelwaarde van 05.00 uur in. Op dit tijdstip wordt de verlichting weer ingeschakeld.
Na het overschrijden van de ingestelde lichtwaarde – bijvoorbeeld ochtendschemering wordt de verlichting automatisch uitgeschakeld. Zodoende kunnen extra energiekosten bespaard worden in de tijd waar geen verlichting nodig is.

3 • INSTALLATIE / MONTAGE / AANSLUITING

Voor de montage van het product moet de netspanning vrijgeschakeld worden. De montage van de CDS-A/T mag alleen op vlakke, verticale, naar het noorden gerichte oppervlakken plaatsvinden (huismuren). Het apparaat mag indien mogelijk niet blootgesteld worden aan direct zonlicht. Let er ook op dat de beïnvloeding van de CDS-A/T door de geschakelde verlichting wordt uitgesloten **(afb. 1)**. Huisdeksel eraf schroeven en het ondergedeelte met de leidinginvoer omlaag op het betreffende oppervlak monteren. De leidinginvoer mag alleen vast geïnstalleerd worden (waterdichte leidingaansluiting).
Schemerschakelaar volgens aansluitschema aansluiten **(afb. 3)**. Van **L** (netspanning) naar **L** (potentiaalvrij contact) ligt een brug van 1,5 mm². Als het relais voor laagspanning wordt gebruikt, moet u deze brug verwijderen.

4 • INBEDRIJFSTELLING EN INSTELLING

4.1 Back-up batterij
De batterij is bestemd om bij een stroomuitval de opgeslagen tijden te behouden. Hierdoor kunnen de instellingen bij stroomuitval tot max. 30 dagen beschermd worden. De levensduur van de meegeleverde batterijen ligt ongeveer tussen 3 en 4 jaar.
Trek de beschermstrook tussen batterij en contact eruit (afb. 4c).
Netspanning inschakelen.

4.2 Instelling van de lichtwaarde (LUX)
Via de potentiometer kan nu de gewenste lichtwaarde ingesteld worden **(afb. 4a)**. De **rode LED** dient als instelhulp **(afb. 4b)**. Wanneer het gewenste inschakelpunt (bijv. schemering) bereikt is, de potentiometer langzaam in de richting van het „maansymbool" draaien tot de **rode LED** brandt. Nu komt de ingestelde lichtwaarde overeen met de werkelijke omgevingshelderheid en is de CDS-A/T afgesteld.

Aanwijzing: Let er a.u.b. op dat de aangesloten verlichting pas ca. 60 sec. nadat de LED gaat branden, tijdvertraagd inschakelt. Door de schakelvertraging van ca. 60 sec. wordt ongewenst schakelen vermeden, dat bijvoorbeeld door kortdurend verlichten met de autokoplampen of door een donkere wolk geactiveerd kan worden.

4.3 Instelling van de tijdfuncties

Aanwijzing: De instelling van de IN- en UIT-schakeltijden moet voor de instelling van de actuele tijd plaatsvinden omdat de CDS-A/T anders een afstellingtijd van 24 uur nodig heeft. In deze tijd zal de aangesloten verlichting niet overeenkomstig het programma schakelen.

4.3.1 Basisinstelling
Na het inschakelen van de netspanning branden alle LED's **(afb. 5a)**. De CDS-A/T schakelt als de ingestelde lichtwaarde wordt onderschreden de aangesloten verlichting in en bij overschrijden van deze lichtwaarde weer uit. De CDS-A/T werkt in deze instelling zonder de tijdfunctie. Als u al eerder tijden en schakeltijden geprogrammeerd heeft en naar de basisinstelling wilt terugkeren is het noodzakelijk het apparaat minstens 30 sec. van het net los te koppenen en ondertussen de batterij te verwijderen.

4.3.2 Instelling van de UIT-schakeltijd
Voor de uitschakeltijd moet de tijdkeuzeschakelaar **(afb. 4d)** ◷/✕ opgesteld worden.
Druk nu een keer op de knop „Tijdinstelling" ✋–◷ **(afb. 4e)**, de LED's gaan uit. Door deze knop verder in te drukken wordt de tijd telkens 15 minuten verder gezet. Als u de knop ingedrukt houdt, wordt de tijd sneller vooruit gezet. Stel nu de gewenste uitschakeltijd in.
Voorbeeld: Bij een tijdinstelling voor 22.15 uur, zal de LED-indicatie eruit zien als in afb. 5b.

4.3.3 Instelling van de IN-schakeltijd
Voor de inschakeltijd moet de tijdkeuzeschakelaar **(afb. 4d)** ◷/☀ opgesteld worden. Druk nu op de knop „Tijdinstelling" ✋–◷ **(afb. 4e)** en stel de gewenste inschakeltijd in.
Voorbeeld: Bij een tijdinstelling voor 5.00 uur, zal de LED-indicatie eruit zien als in afb. 5c.

4.3.4. Instelling van de tijd
Stel de tijdkeuzeschakelaar **(afb. 4d)** op „ ◷ ". Houd nu – vóór het instellen van de actuele tijd! – de knop „Tijdinstelling" ✋–◷ zolang ingedrukt tot alle LED 's (23.45 uur) behalve de LED 8 h **(afb. 5d)** gaan branden. Stel daarna de actuele tijd in. Dit doorlopen is nodig opdat de CDS-A/T direct in de ingestelde modus gaat. Na het instellen van de tijd laat u de tijdkeuzeschakelaar **(afb. 4d)** op de stand „ ◷ " staan. De programmering van de CDS-A/T is nu voltooid.

Als het nodig is de schakeltijden na het voltooien van de instelling te wijzigen, moet u ook de actuele tijd opnieuw programmeren.

Het deksel sluiten en vastschroeven.

BELANGRIJK: Wanneer de tijdkeuzeschakelaar (afb. 4d) langer dan 20 min. in een stand blijft staan, gaan de LED's. uit. Zij zijn alleen als instelhulp bestemd. Dit is geen storing van het apparaat! Bij een hernieuwde bediening van de tijdkeuzeschakelaar (afb. 4d) gaan zij weer branden en kunt u de instellingen wijzigen.

5 • BATTERIJ VERVANGEN

De batterij is bedoeld om bij een stroomuitval de opgeslagen tijden te behouden. Hierdoor kunnen de instellingen bij stroomuitval tot max. 30 dagen beschermd zijn. De levensduur van de meegeleverde batterij (CR 2032) bedraagt ongeveer tussen 3 en 4 jaar.
Maak voor het vervangen van de batterij de schroef **(afb. 6b)** los en plaats de nieuwe batterij er steeds volgens **(afb. 6a)** in en schroef deze op de hiervoor bestemde positie in het apparaat.
Let er op of de batterij aan de eisen voldoet.

**AANWIJZING: De eindverbruiker is wettelijk verplicht alle gebruikte en verbruikte batterijen volgens de voorschriften in te leveren.
Het verwijderen met het huisvuil is niet toegestaan 91/157 EEG).**

6 • PRAKTISCHE TIPS

Storing	Oorzaak
1. Alle of enkele LED's (klok) gaan bij het inschakelen van de spanning of bij programmering niet branden.	Apparaat van het net loskoppelen en batterij verwijderen. Bedrading controleren. 30 sec. wachten opnieuw spanning inschakelen en de batterij erin plaatsen.
2. Dee LED (Lux) brandt niet hoewel de lichtwaarde op max. is ingesteld en de lichtsensor werd afgedekt.	Controleer of de lichtsensor met lichtondoorlatend, materiaal werd afgedekt. Bedrading controleren.
3. De verlichting werd niet overeenkomstig de ingestelde in- c.q. uitschakeltijden geschakeld.	Na het inschakelen van de schakeltijden moet voor de zelfafstelling van de CDS-A/T de actuele tijd eenmaal 24 uur doorlopen. Door het indrukken van de knop „Tijdinstelling" de tijd laten doorlopen. Controleer of de tijdkeuzeschakelaar voor IN, UIT en de actuele tijd correct werd gekozen en of de tijden correct werden ingesteld. Vooral voor de tijd moet een zo exact mogelijke waarde worden ingevoerd.
4. De tijdschakelklok loopt niet verder als de stroom uitvalt en weer wordt ingeschakeld.	De spanning moet minstens 15 min. onderbroken zijn. Dan pas kan met behulp van de LED's gecontroleerd worden of de correcte tijd wordt weergegeven. (Tijdindicatie elke 15 min.). Controleer of de batterij correct werd geplaatst.

7 • ESYLUX FABRIEKSGARANTIE

ESYLUX producten zijn volgens de geldende voorschriften gecontroleerd en met de grootste zorg vervaardigd. De garantiegever, ESYLUX Deutschland GmbH, Postfach 1840, D-22908 Ahrensburg (voor Duitsland) of de verantwoordelijke ESYLUX distributeur in uw land (een volledig overzicht kunt u vinden op www.esylux.com), geeft drie jaar garantie op fabricage- en materiaalfouten van ESYLUX apparaten, gerekend vanaf de fabricagedatum. Deze garantie staat los van uw wettelijke rechten tegenover de verkoper van het apparaat. De garantie omvat geen normale slijtage, verandering door omgevingsinvloeden of transportschade, noch schade ontstaan als gevolg van het niet in acht nemen van de handleiding en/of de onderhoudsinstructies en/of als gevolg van ondeskundige installatie. Meegeleverde batterijen, lampen en accu's vallen buiten de garantie. De garantie kan enkel verleend worden indien het ongewijzigde apparaat met de kassabon direct na vaststelling van het gebrek voldoende gefrankeerd en verpakt aan de garantiegever wordt geretourneerd, vergezeld van een korte schriftelijke beschrijving van de fout. Bij een terechte garantieclaim zal de garantiegever het apparaat naar eigen keuze repareren of vervangen binnen een redelijke termijn. Alle andere schadeclaims zijn uitgesloten. In het bijzonder is de garantiegever niet aansprakelijk voor schade veroorzaakt door een gebrek aan het apparaat. Indien de garantieclaim niet terecht blijkt te zijn (bijvoorbeeld na afloop van de garantietermijn of bij buiten de garantie vallende gebreken), kan de garantiegever proberen het apparaat zo goedkoop mogelijk voor u te repareren. Hiervoor zullen kosten in rekening worden gebracht.

DK • SKUMRINGSRELÆ

Du ønskes tillykke med købet af dette kvalitetsmæssigt førsteklasses ESYLUX-produkt. For at sikre en ordentlig funktion bør du gennemlæse denne betjeningsvejledning omhyggeligt og opbevare den for om nødvendigt at kunne slå efter.

1 • SIKKERHEDSANVISNINGER

ADVARSEL: Arbejder på 230 V-nettet må kun udføres af autoriserede fagfolk under overholdelse af nationale installationsforskrifter/-normer. Før montering af produktet skal netspændingen slås fra.

Produktet er kun beregnet til korrekt brug (som beskrevet i betjeningsvejledningen). Der må ikke foretages ændringer, modifikationer eller lakeringer, idet alle garantimæssige krav derved falder bort. Umiddelbart efter udpakningen skal apparatet kontrolleres for beskadigelser. I tilfælde af en beskadigelse må apparatet under ingen omstændigheder tages i brug.
Når det må antages, at der ikke kan garanteres en sikker drift af apparatet, så skal det tages ud af drift med det samme og sikres mod utilsigtet drift.

2 • BESKRIVELSE

ESYLUX CDS-A/T er en skumringsrelæ med integreret tidsfunktion til på-puds-montering til automatisk kobling af belysningsanlæg **(fig. 1)**. En lyssensor registrerer omgivelseslysstyrken. Underskrider denne den indstillede lysstyrke, tænder CDS-A/T automatisk lampen, og slukker den igen når omgivelseslysstyrken igen overskrider denne tærskelværdi. Via den integrerede tidsfunktion kan belysningen yderligere tændes og slukkes individuelt.
Eksempelvis kan du indstille CDS-A/T således, at den tænder belysningen tilsvarende den indstillede lysstyrke (LUX) – f.eks. aftenskumring. Fra kl. 22.15 behøves der dog ikke lys mere. Altså indstiller du en SLUKKE-værdi på kl. 22.15 og belysningen slukkes på dette tidspunkt. Kl. 5.00 behøves der igen lys, altså indstiller du en TÆNDE-værdi på kl. 05.00 og belysningen bliver tændt igen. Efter overskridelse af den indstillede lysstyrke – f.eks. morgenskumring tænder belysningen automatisk. Således kan der spares yderligere energiudgifter i tiden, hvor der ikke behøves belysning.

3 • INSTALLATION / MONTAGE / TILSLUTNING

Afbryd netspændingen inden montering af produktet. Monteringen af CDS-A/T bør kun ske på plane, lodrette, mod nord pegende flader (husvægge). Apparatet bør om muligt ikke være udsat for direkte sollys. Vær også opmærksom på, at en påvirkning af CDS-A/T pga. den tilsluttede belysning er udelukket **(fig. 1)**. Skru husdækslet af og montér underdelen med ledningsindføringen nedad på den tilsvarende flade. Ledningsindføringen skal udføres med fast lægning (vandtæt ledningstilslutning). Tilslut skumringsrelæ iht. tilslutningsplan **(fig. 3)**. Der findes en polbro fra **L** (netspænding) til **L** (potentialfri kontakt) på 1,5 mm². Hvis relækontakten til lavspænding skal bruges, skal denne polbro fjernes.

4 • IBRUGTAGNING OG INDSTILLING

4.1 Back-up batteri
Batteriet tjener til, at bibeholde de gemte tider ved et strømsvigt. Dermed kan indstillingerne beskyttes i op til 30 dage ved et strømsvigt Levetiden af det medleverede batteri ligger mellem 3 år 4 år.
Træk beskyttelsesbåndet mellem batteri og kontakt ud (fig. 4c).
Tilslut netspænding.

4.2 Indstilling af lysstyrken (LUX)
Den ønskede lysstyrke kan nu indstilles via potentiometeret **(fig. 4a)**. Den **røde LED** tjener som indstillingshjælp **(fig. 4b)**. Når det ønskede tændetidspunkt (f.eks. skumring) er nået, drejes potentiometeret langsomt i retning „månesymbol" til den **røde LED** lyser. Nu svarer den indstillede lysstyrke den faktiske omgivelseslysstyrke og CDS-A/T er justeret.

Henvisning: Vær venligst opmærksom på, at den tilsluttede belysning først tænder med ca. 60 sek., forsinkelse efter LED'en. Med forsinkelsen på ca. 60 sek. forhindres en uønsket tilkobling, der f.eks. kan udløses af en kort belysning fra en bilforlygte eller af en mørk sky der trækker forbi.

4.3 Indstilling af tidsfunktioner

Henvisning: Indstilling af TÆNDE- og SLUKKE-tiderne skal ske inden indstilling af det aktuelle klokkeslæt, da CDS-A/T ellers behøver en justeringstid på 24 timer. I denne tid ville den tilsluttede belysning ikke blive koblet tilsvarende programmet.

4.3.1 Grundindstilling
Efter tilslutning af netspændingen lyser alle LED'er **(fig. 5a)**. CDS-A/T tænder den tilsluttede belysning når den indstillede lysstyrke underskrides, og slukker igen når denne lysstyrke overskrides. CDS-A/T arbejder uden tidsfunktion i denne indstilling. Skulle du forinden allerede have programmeret klokkeslæt eller tider og ønsker at vende tilbage til grundindstillingen, er det nødvendigt, at afbryde apparatet fra nettet i mindst 30 sek. og også at tage batteriet ud.

4.3.2 Indstilling af SLUKKE-tid
Til slukketiden skal tidsvalgkontakten **(fig. 4d)** stilles på " ◷/✕ ". Tryk nu på „tidsindstillings" knappen ✋–◷ **(fig. 4e)** én gang, LED'erne slukker. Ved gentaget tryk på denne knap bliver tiden hver gang stillet 15 min. videre. Holder du knappen trykket, løber tiden hurtigere. Indstil nu din ønskede slukketid.
Eksempel: Ved en tidsindstilling til kl. 22.15, vil LED-indikationen så se ud som i fig. 5b.

4.3.3. Indstilling af TÆNDE-tid
Til tændetiden skal tidsvalgkontakten **(fig. 4d)** stilles på ◷/☀ . Tryk nu på „tidsindstillings" knappen ✋–◷ **(fig. 4e)** og indstil din ønskede tændetidspunkt.
Eksempel: Ved en tidsindstilling på kl. 5.00, vil LED-displayet se ud som på fig. 5c.

4.3.4. Indstilling af klokkeslæt
Stil tidsvalgkontakten **(fig. 4d)** på „ ◷ ". Hold nu – inden indstilling af det aktuelle klokkeslæt! - tryk på „tidsindstillings" ✋–◷ knappen så længe, til alle LED'er (kl. 23.45) undtagen LED 8 h **(fig. 5d)** lyser. Indstil derefter det aktuelle klokkeslæt.
Dette gennemløb er nødvendigt, for at CDS-A/T med det samme går i den indstillede modus. Ved indstilling af tiden lader du tidsvalgkontakten **(fig. 4d)** stå i stilling „ ◷ ". Programmeringen af CDS-A/T er nu afsluttet.

Skulle det være nødvendigt, at ændre tiderne efter indstillingen, er det nødvendigt, også at programmere det aktuelle klokkeslæt igen.

Luk dækslet og skru det fast.

VIGTIG: Hvis tidsvalgkontakten (fig. 4d) forbliver i én stilling i mere end 20 min., slukker LED'erne. De tjener kun som indstillingshjælp. Dette er ikke en apparatfejl! Ved et nyt tryk på tidsvalgkontakten (fig. 4d) lyser de dog igen og du kan ændre indstillingerne.

5 • BATTERSKIFT

Batteriet tjener til, at bibeholde de gemte tider ved et strømsvigt. Dermed kan indstillingerne beskyttes i op til 30 dage ved et strømsvigt. Levetiden for det medleverede batteri (CR 2032) ligger mellem 3 år 4 år. Løsn for batteriskift skruen **(fig. 6b)** og læg det nye batteri i batterirummet, som vist i **(fig. 6a)** og skru det fast på den dertil beregnede position i apparatet. Vær altid opmærksom på, at batteriet svarer til kravene.

HENVISNING: Slutforbrugeren er lovmæssigt forpligtet til en forskriftsmæssig tilbagelevering af alle brugte batterier hhv. akku'er. En bortskaffelse via husholdningsaffaldet er ikke tilladt (direktiv 91/157 EØF).

6 • PRAKTISKE TIPS

Fejl	Årsag
1. Alle eller enkelte LED'er (ur) lyser ikke ved tilslutning af spænding eller programmering.	Adskil apparatet fra nettet og fjern batteriet. Kontrollér kabelføringen. Vent 30 sek., tilslut spændingen igen og sæt batteriet i.
2. (Lux) LED'en lyser ikke, selvom lysstyrken er stillet på max. og lysføleren blev tildækket.	Glem ikke, at lysføleren blev tildækket med en lysugennemtrængeligt materiale. Kontrollér kabelføringen.
3. Belysningen kobles ikke tilsvarende de indstillede tænde- hhv. slukketider.	Efter indstilling af tiderne, skal CDS-A/T til selvjustering gennemløbe aktuelle klokkeslæt gennemløbe 24 timer én gang. Lad tiden løbe igennem ved at trykke på „tidsindstillings" knappen. Kontrollér, om tidsvalgkontakten til TÆNDE, SLUKKE og det aktuelle klokkeslæt blev valgt rigtigt ved indstillingen og om tiderne er blevet korrekt indstillet. I sær til klokkeslættet skal der indtastes en muligst eksakt værdi.
4. Tænd og sluk-uret løber ikke videre, hvis strømmen svigter og kommer igen.	Strømmen skal være afbrudt i mindst 15 min. Først derefter kan man vha. LED'erne kontrollere, om den korrekte tid bliver vist. (Tidsvisning hvert 15. min.). Kontrollér, om batteriet er sat korrekt i.

7 • ESYLUX PRODUCENTGARANTI

ESYLUX produkter er afprøvet efter gældende forskrifter og fremstillet med største omhu. Garantiyderen, ESYLUX Deutschland GmbH, Postfach 1840, D-22908 Ahrensburg, Tyskland (for Tyskland) hhv. den pågældende ESYLUX-distributør i dit land (du kan finde en komplet oversigt på www.esylux.com), yder garanti på produktions-/materialefejl på ESYLUX-apparaterne i tre år fra produktionsdatoen. Denne garanti gælder uafhængigt af dine lovmæssige rettigheder i forhold til forhandleren af apparatet. Garantien omfatter ikke naturligt slid, ændringer/forstyrrelser som følge af miljøpåvirkninger eller transportskader samt skader der er opstået som følge af manglende overholdelse af betjeningsvejledningen, vedligeholdelsesvejledningen og/eller usagkyndig installation. Medfølgende batterier, lyskilder og genopladelige batterier er ikke omfattet af garantien. Garantien kan kun gøres gældende hvis det uændrede apparat indsendes tilstrækkeligt frankeret og indpakket til garantiyderen sammen med faktura/kassebon samt en kort skriftlig beskrivelse af fejlen straks efter at manglen er blevet konstateret. Ved et berettiget garantikrav vil garantiyderen efter eget frit valg enten reparere apparatet inden for en rimelig tid eller ombytte det. Garantien omfatter ikke krav derudover, især hæfter garantiyderen ikke for skader der opstår som følge af apparatets mangler. Hvis garantikravet ikke er berettiget (fx efter garantiperiodens udløb eller i tilfælde af mangler der ikke er dækket af garantien), kan garantiyderen forsøge at reparere apparatet for dig mod beregning af en rimelig pris.

S • SKYMMNINGSRELÄ

Vi vill gratulera dig till köpet av denna högkvalitativa ESYLUX-produkt. För att försäkra dig om en problemfri användning bör du läsa igenom denna bruksanvisning noggrant och förvara den så att du kan ta fram och läsa den igen vid behov.

1 • SÄKERHETSANVISNINGAR

VARNING: Arbete vid 230 V nätspänning får bara utföras av behörig fackpersonal under iakttagande av nationella föreskrifter och normer för installationer. Innan produkten monteras ska nätspänningen kopplas från.

Produkten är enbart avsedd för fackmässigt bruk (enligt beskrivningen i bruksanvisningen). Ändringar, modifieringar eller lackeringar får inte utföras eftersom detta leder till att alla garantier ogiltigförklaras. Kontrollera om komponenterna är skadade när du packar upp dem. Om du upptäcker någon skada får komponenterna inte under några omständigheter tas i bruk.
Om det finns misstanke att en riskfri användning av enheten inte kan garanteras, måste enheten omedelbart tas ur drift och spärras mot oavsiktlig användning.

2 • BESKRIVNING

ESYLUX CDS-A/T är ett skymningsrelä med integrerad tidsfunktion för automatisk till- och frånkoppling av armaturer **(fig. 1)**.
Det monteras utanpåliggande. En ljussensor registrerar rådande ljusförhållanden. Om belysningsstyrkan underskrider det inställda värdet så tänder CdS-A/T automatiskt armaturen och släcker den när ljuset åter överstiger detta tröskelvärde. Via den integrerade tidsfunktionen kan armaturen dessutom individuellt tändas och släckas. Exempelvis kan du ställa in CDS-A/T så att det tänder belysningen beroende på det inställda ljusvärdet (LUX) – t.ex. skymning . Från klockan 22.15 behövs det dock inte ljus längre. Ställ in ett kopplingsvärde-FRÅN på 22.15 och belysningen släcks vid denna tidpunkt. Klockan 05.00 behövs ljus igen, ställ in ett kopplingsvärde-TILL på 05.00 och belysningen tänds igen.
När ljusvärdet ligger över det inställda – t.ex. gryning släcks belysningen automatiskt. På så sätt sparas energikostnader in under den tid som belysning inte behövs.

3 • INSTALLATION / MONTERING / ANSLUTNING

Innan produkten monteras ska nätspänningen kopplas från. CDS-A/T bör endast monteras på jämna, lodräta ytor (husväggar) som är riktade mot norr. Enheten bör om möjligt inte utsättas för direkt solljus. Tänk även på att CDS-A/T inte påverkas av den inkopplade belysningen **(fig. 1)**. Skruva av stommens lock och montera underdelen på aktuell yta. Ledningsinföringen ska vara riktad nedåt och ledningen måste vara fast monterad (vattentät ledningsanslutning). Anslut skymningsreläet enligt schemat **(fig. 3)**. Från **L** (nätspänning) till **L** (potentialfri kontakt) finns en brygga med 1,5 mm².
Om reläkontakten för klenspänning ska användas måste denna bryggkoppling tas bort.

4 • TA I DRIFT OCH STÄLLA IN

4.1 Backup-batteri
Batteriet möjliggör att de sparade tiderna finns kvar vid ett strömavbrott. Genom batteriet kan inställningarna skyddas vid strömavbrott på upp till 30 dagar. Batteriet som ingår i leveransen har en livslängd på tre till fyra år.
Dra ut skyddsremsan mellan batteriet och kontakten (fig. 4c).
Slå på strömmen.

4.2 Ställa in ljusvärdet (LUX)
Önskat ljusvärde kan nu ställas in via potentiometern **(fig. 4a)**. Den **röda lysdioden** är till hjälp vid inställningen **(fig. 4b)**. När den önskade inkopplingstidpunkten (t.ex. skymning) har nåtts vrid då potentiometern långsamt i riktning „symbolen måne" tills den **röda lysdioden** är tänd. Nu motsvarar det inställda ljusvärdet rådande ljusförhållanden och CDS-A/T är justerad.

Observera: Tänk på att den anslutna belysningen tänds med en fördröjning på 60 sekunder efter att lysdioden tänds. Denna kopplingsfördröjning på ca 60 sekunder gör att oönskade kopplingar undviks t.ex. när en bilstrålkastare lyser kortvarigt på sensorn eller det kommer ett mörkt moln.

4.3 Ställa in tidsfunktionerna

Observera: Kopplingstiderna TILL och FRÅN måste ställas in innan aktuell tid ställs in eftersom CDS-A/T annars behöver en injusteringstid på 24 timmar. Under denna tid skulle den anslutna belysningen inte aktiveras i enlighet med programmet.

4.3.1 Grundinställning
När strömmen har slagits på lyser alla lysdioder **(fig. 5a)**. CDS-A/T tänder den anslutna belysningen när det inställda ljusvärdet underskrids och släcker när detta ljusvärde överskrids. CDS-A/T arbetar vid denna inställning utan tidsfunktionen. Om du redan tidigare har programmerat klockslag eller kopplingstider och du vill gå tillbaka till grundinställningen är det nödvändigt att skilja enheten från nätet under minst 30 sekunder och under den tiden ta bort batteriet.

4.3.2 Ställa in kopplingstid FRÅN
För frånkopplingstiden ska omkopplaren för val av tid ställas på ◷/✕ **(fig. 4d)**. Tryck nu en gång på knappen „Tidsinställning" ✋–◷ **(fig. 4e)**, lysdioderna slocknar. Varje gång knappen trycks in flyttas tiden med 15 minuter. Om du håller knappen intryckt flyttas tiden fram snabbare. Ställ nu in din önskade frånkopplingstid.
Exempel: Vid en inställning på klockan 22.15 kommer lysdiodsindikeringen att se ut som fig. 5b visar.

4.3.3. Ställa in kopplingstid TILL
För inkopplingstiden ska omkopplaren för val av tid ställas på ◷/☀ **(fig. 4d)**. Tryck nu på knappen „Tidsinställning" ✋–◷ **(fig. 4e)** och ställ in din önskade inkopplingstid.
Exempel: Vid en inställning på klockan 5.00 kommer lysdiodsindikeringen att se ut som fig. 5c visar.

4.3.4. Ställa in klockslag
Ställ in omkopplaren för val av tid **(fig. 4d)** på „ ◷ ". Håll nu – innan aktuellt klockslag ställs in! - knappen „Tidsinställning" ✋–◷ intryckt så länge tills alla lysdioder (kl. 23.45) utom lysdioden 8 h **(fig. 5d)** tänds. Ställ därefter in aktuellt klockslag.
Denna genombläddring är nödvändig för att CDS-A/T direkt ska hamna i det inställda läget. När tiden har ställts in ska omkopplaren för val av tid **(fig. 4d)** stå kvar i läget „ ◷ ". Programmeringen av CDS-A/T är nu klar.

Om det är nödvändigt att ändra kopplingstiderna efter inställningen krävs det även att det aktuella klockslaget programmeras en gång till.

Stäng locket och skruva fast.

VIKTIGT: Om omkopplaren för val av tid (Fig. 4d) är kvar i ett läge i mer än 20 minuter så slocknar lysdioderna. De är endast avsedda för inställningshjälp. Detta är inte ett fel på enheten! När omkopplaren för val av tid (fig. 4d) manövreras på nytt tänds de åter och du kan ändra inställningarna.

5 • BYTE AV BATTERI

Batteriet möjliggör att de sparade tiderna finns kvar vid ett strömavbrott. Genom batteriet kan inställningarna skyddas vid strömavbrott på upp till 30 dagar. Batteriet (CR 2032) som ingår i leveransen har en livslängd på tre till fyra år. Vid batteribyte ska skruven **(fig. 6b)** lossas, lägg därefter in det nya batteriet i batterifacket som (**fig. 6a)** visar och skruva fast det i det avsedda läget i enheten.
Se till att batteriet alltid uppfyller kraven.

OBSERVERA: Slutanvändaren är enligt föreskrift förpliktigad att på korrekt sätt återlämna alla använda och förbrukade batterier respektive laddningsbara batterier. Batterier får inte slängas bland hushållssopor (direktiv 91/157 EEG).

6 • PRAKTISKA TIPS

Fel	Orsak
1. Alla eller några lysdioder (tid) tänds inte när strömmen slåss på eller vid programmering.	Koppla bort enheten från nätet och ta ut batteriet. Kontrollera ledningarna. Vänta 30 sekunder och slå till strömmen och sätt i batteriet.
2. Lysdioden (Lux) lyser inte fastän ljusvärdet har ställts på max. och ljussensorn har täckts över.	Kontrollera att ljussensorn har täckts över med ett material som inte släpper genom ljus. Kontrollera ledningarna.
3. Belysningen kopplas inte enligt de inställda in- och frånkopplingstiderna.	När kopplingstiderna har ställts in måste självjusteringen hos CDS-A/T en gång gå igenom aktuellt klockslag 24 timmar. Låt tiden gå igenom genom att trycka på knappen „Tidsinställning". Kontrollera huruvida omkopplaren för val av tid TILL, FRÅN och det aktuella klockslaget valdes korrekt vid inställningen och om tiderna ställdes in korrekt. Speciellt för klockslaget bör värdet matas in så exakt som möjligt.
4. Timern fortsätter inte att gå om spänningen kopplas från och åter kopplas in.	Spänningen måste vara frånkopplad i minst 15 minuter. Först då går det med hjälp av lysdioderna att kontrollera huruvida korrekt tid visas. (Tidsindikering var 15:e minut). Kontrollera att batteriet har satts i korrekt.

7 • ESYLUX TILLVERKARGARANTI

ESYLUX-produkterna är provade enligt gällande föreskrifter och tillverkade med största omsorg. Garantigivaren ESYLUX Deutschland GmbH, Postfach 1840, D-22908 Ahrensburg (för Tyskland) resp. motsvarande ESYLUX-distributör i ditt land (en fullständig översikt finns på www.esylux.com) ger 3 års garanti för tillverknings-/materialfel på ESYLUX enheter, räknat från tillverkningsdatum. Denna garanti gäller oberoende av dina lagstadgade rättigheter gentemot försäljaren av enheten. Garantin omfattar inte normalt slitage, förändringar/störningar till följd av påverkan från omgivningen eller transportskador, ej heller skador som uppstår på grund av att bruksanvisningen och underhållsanvisningarna inte följts och/eller på grund av felaktig installation. Medföljande batterier, ljuskällor och laddningsbara batterier omfattas inte av garantin. För att garantin ska uppfyllas måste enheten omedelbart efter att fel/brister fastställts sändas i oförändrat skick tillsammans med kassakvitto och en kort, skriftlig felbeskrivning i en skyddande förpackning med tillräcklig frankering till garantigivaren. Vid rättmätiga garantianspråk står det garantigivaren fritt att inom rimlig tid antingen reparera eller byta ut enheten. Ytterligare anspråk omfattas inte av garantin. Garantigivaren ansvarar särskilt inte för skador som uppstår på grund av en defekt enhet. Om garantianspråken är obefogade (exempelvis efter garantitidens utgång eller om anspråken rör problem som inte innefattas i garantin) kan garantigivaren försöka reparera enheten åt dig till en låg kostnad.

ALK 12/2011

ESYLUX

ESYLUX GmbH
Postfach 1834, 22908 Ahrensburg/Germany
CE Internet: www.esylux.com
e-mail: info@esylux.com

FIN HÄMÄRÄKYTKIN
N SKUMRINGSRELÉ
I INTERRUTTORE CREPUSCOLARE

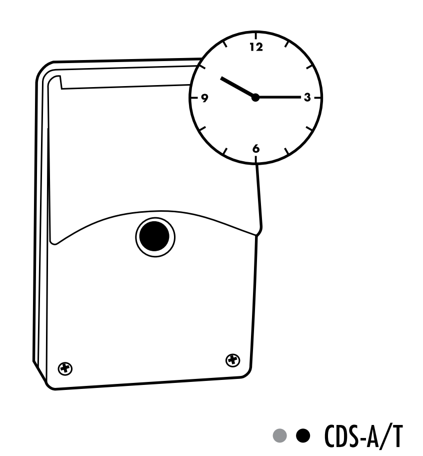

CDS-A/T

ESYLUX

www.esylux.com

ABB. • FIG. 1

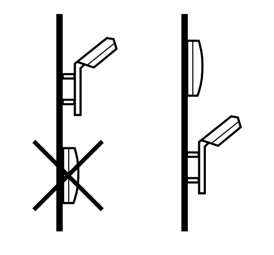

ABB. • FIG. 2

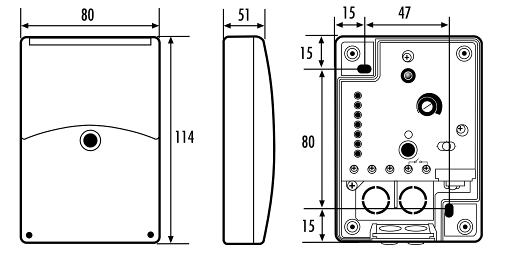

ABB. • FIG. 3

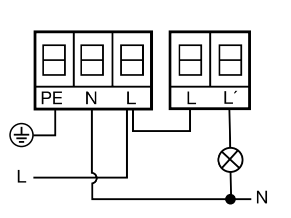

ABB. • FIG. 4

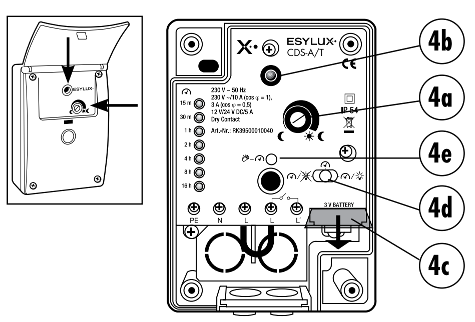

ABB. • FIG. 5

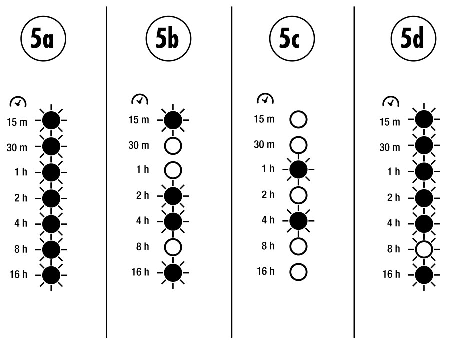

ABB. • FIG. 6

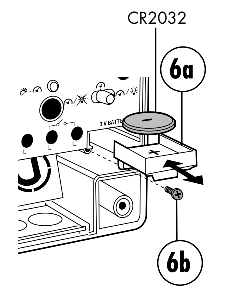

• TEKNISET TIEDOT • TEKNISKE DATA • DATI TECNICI

VERKKOJÄNNITE NETTSPENNING	230 V ~ 50 Hz		ALIMENTAZIONE
VALOARVO N. LYSVERDI CA.	5 - 300 Lux		VALORE DI LUMINOSITÀ
PÄÄLLE-/POISKYTKENTÄVIIVE INN-/UTKOBLINGSFORSINKELSE	n. 60 s ca. 60 sek	circa 60 sec.	RITARDO ALL'ACCENSIONE/SPEGNIMENTO
KYTKENTÄTEHO BRYTEREFFEKT	230 V ~, 10 A cos φ = 1 • 3 A cos φ = 0,5 • 12/24 V DC/5 A, ei suojapienjännitettä 230 V AC, 10 A cos φ = 1 • 3 A cos φ = 0,5 • 12/24 V DC/5 A, Ingen sikkerhetslavspenning	230 V ~, 10 A cos φ = 1 • 3 A cos φ = 0,5 • 12/24 V DC/5 A, nessuna bassa tensione di protezione	POTENZA DI COMMUTAZIONE
KYTKENTÄLÄHTÖ/-KONTAKTI BRYTERUTGANG/-KONTAKT	kuormitukseton, 1 sulkija potensialfri, 1 lukker	privo di potenziale, 1 contatto normalmente aperto	USCITA/CONTATTO DI COMMUTAZIONE
PARISTO BATTERI	Lithum CR 2032, 3 V		BATTERIA
TALLENNUSPAIKAT LAGRINGSPLASSER	1 x PÄÄLLE / 1 x POIS 1 x PÅ / 1 x AV	1 x ACCESO / 1 x SPENTO	POSIZIONI DI MEMORIA
AIKA-ASETUS TIDSINNSTILLING	n. 15 min – n. 23 h 45 min ca. 15 min – ca. 23 timer 45 min	circa 15 min. - circa 23 ore 45 min.	IMPOSTAZIONE ORARIA
OHJELMOINTIVAIHEET PROGRAMMERINGSTRINN	15 min välein hvert 15. min	Ogni 15 min.	LIVELLI DI PROGRAMMAZIONE
KÄYTTÖLÄMPÖTILA-ALUE DRIFTSTEMPERATUROMRÅDE	-25 °C…+55 °C		TEMPERATURA DI ESERCIZIO
KOTELOINTILUOKITUS KAPSLINGSGRAD	IP 54		TIPO DI PROTEZIONE
SUOJALUOKITUS ISOLASJONSKLASSE	II		CLASSE DI PROTEZIONE
MITAT N. MÅL CA.	leveys 80 x korkeus 114 x syvyys 51 mm bredde 80 x høyde 114 x dybde 51 mm	Larghezza 80 x Altezza 114 x Profondità 51 mm	DIMENSIONI CIRCA
VÄRI FARGE	valkoinen, lähes kuin RAL 9010 hvit, tilsvarende RAL 9010	bianco, simile a RAL 9010	COLORE

Oikeus teknisiin ja optisiin muutoksiin ilman ennakkoilmoitusta pidätetään • Med forbehold om retten til tekniske og utseendemessige endringer uten forvarsel • Con riserva di modifiche tecniche ed estetiche senza preavviso.

FIN • HÄMÄRÄKYTKIN

Onnittelemme sinua tämän laadukkaan ESYLUX-tuotteen oston johdosta. Jotta moitteeton toiminta olisi taattua, lue tämä käyttöohje huolella ja säilytä se, jotta voit lukea sitä tulevaisuudessa tarvittaessa lisää.

1 • TURVAOHJEET

HUOMIO: 230 V:n verkossa tehtävien töiden suorittaminen on jätettävä ainoastaan valtuutettujen ammattihenkilöiden tehtäväksi maassa voimassa olevia asennusmääräyksiä/-normeja noudattaen. Ennen tuotteen asentamista on verkkojännite kytkettävä pois päältä.

Tuote on tarkoitettu ainoastaan asianmukaiseen käyttöön (käyttöohjeessa kuvatulla tavalla). Laitteeseen ei saa tehdä muutoksia, sitä ei saa muokata tai maalata, koska muutoin kaikki oikeudet takuuseen raukeavat. Laite on tarkastettava vaurioiden varalta välittömästi pakkauksesta purkamisen jälkeen. Jos vaurioita havaitaan, laitetta ei missään tapauksessa saa ottaa käyttöön. Jos on oletettavissa, että laitteen vaaratonta käyttöä ei voida taata, laite on otettava välittömästi käytöstä ja varmistettava tahattoman käytön varalta.

2 • KUVAUS

ESYLUX CDS-A/T on pinta-asennettava, sisäänrakennetulla aikatoiminnolla varustettu hämäräkytkin valaistuslaitteistojen automaattiseen kytkentään **(kuva 1)**. Valoanturi mittaa ympäristön kirkkauden. Jos tämä alittaa asetetun valoarvon, CDS-A/T kytkee valaisimen automaattisesti päälle ja jälleen pois päältä, kun ympäristön kirkkaus ylittää tämän kynnysarvon uudelleen. Sisäänrakennetun aikatoiminnon avulla voidaan valaistus lisäksi kytkeä yksilöllisesti päälle ja sammuttaa uudelleen.
CDS-A/T voidaan säätää esimerkiksi niin, että se kytkee valaistuksen päälle asetetun valoarvon (LUX) mukaisesti – esim. illan hämärtäessä. Valoa ei enää kuitenkaan tarvita klo 22.15 jälkeen. Näin säädetään POIS-kytkentäarvo klo 22.15 ja valaistus sammutetaan tänä ajankohtana. Kello 5.00 tarvitaan jälleen valoa, joten PÄÄLLE-kytkentäarvoksi asetetaan klo 5.00 ja valaistus kytketään jälleen päälle. Kun asetettu valoarvo – esim. aamun koittaessa – ylittyy, valaistus sammutetaan automaattisesti. Näin voidaan lisäksi säätää energiakustannuksia aikana, jolloin valaistusta ei tarvita.

3 • ASENNUS / LIITÄNTÄ

Ennen tuotteen asentamista on verkkojännite kytkettävä pois päältä. CDS-A/T:n asennus tulisi suorittaa ainoastaan tasaisille, pystysuorille, pohjoiseen päin suunnatuille pinnoille (talojen seiniin). Laitetta ei tulisi mahdollisuuksien mukaan altistaa suoralle auringonsäteilylle. Varmista myös, että kytketty valaisin ei pääse vaikuttamaan CDS-A/T -kytkimeen **(kuva 1)**. Kierrä kotelon kansi irti ja asenna alaosa vastaavalle pinnalle johdon sisäänvientiaukko alaspäin. Johdon saa viedä sisään vain kiinteästi asennettuna (vesitiivis johtoliitäntä).
Liitä hämäräkytkin liitäntäkaavion mukaisesti **(kuva 3)**.
Liitäntöjen **L** (verkkojännite) ja **L** (kuormitukseton liitäntä) välillä on 1,5 mm²:n suuruinen silta. Jos halutaan käyttää pienjännitteelle tarkoitettua relekosketinta, tämä silta on poistettava.

4 • KÄYTTÖÖNOTTO JA ASETUS

4.1 Varmuusparisto

Pariston tarkoituksena on säilyttää tallennetut tiedot sähkökatkoksen aikana. Se voi suojata asetukset sähkökatkoksen sattuessa jopa 30 päivän ajan. Mukana toimitetun pariston käyttöikä on noin 3 - 4 vuotta.
Vedä suojaliuska pois pariston ja koskettimen välistä (kuva 4c).
Kytke verkkojännite päälle.

4.2 Valoarvon (LUX) asettaminen

Kiertokytkimellä voidaan nyt asettaa haluttu valoarvo **(kuva 4a)**.
Punainen LED toimii asetusapuna **(kuva 4b)**.
Kun haluttu kytkentäajankohta (esim. hämärän tullen) on saavutettu, kierrä kiertokytkintä hitaasti "kuusymbolin"
suuntaan, kunnes **punainen LED** palaa. Nyt asetettu valoarvo vastaa todellista ympäristön kirkkautta ja CDS-A/T on säädetty.

Huomautus: Huomaa, että liitetty valaistus kytkeytyy päälle aikaviiveellä, vasta n. 60 s jälkeen LEDin syttymisen jälkeen. N. 60 sekunnin aikaviiveen avulla vältetään esim. auton ajovalojen lyhytaikaisen heijastumisen tai tumman pilven aiheuttamaa tahatonta kytkeytymistä.

4.3 Aikatoimintojen asettaminen

Huomautus: PÄÄLLE- ja POIS-kytkentäaikojen asettaminen on tehtävä ennen ajankohtaisen kellonajan asettamista, koska muuten CDS-A/T vaatii 24 tunnin säätöajan. Tänä aikana liitetty valaistus ei kytkeydy ohjelman mukaisesti.

4.3.1 Perusasetus

Verkkovirran päällekytkemisen jälkeen kaikki LEDit palavat **(kuva 5a)**. Kun asetettu valoarvo alittuu, CDS-A/T kytkee liitetyn valaistuksen päälle, ja tämän valoarvon ylitettyä jälleen pois päältä. CDS-A/T toimii tässä asetuksessa ilman aikatoimintoa. Jos olet ohjelmoinut jo aikaisemmin kellonaikoja tai kytkentäaikoja ja haluat palata takaisin perusasetukseen, on laite irrotettava verkosta vähintään 30 s ajaksi ja poistaa paristo täksi ajaksi.

4.3.2 POIS-kytkentäajan asettaminen

Sammutusaikaa varten on siirrettävä aikavalintakytkin **(kuva 4d)** asentoon ◷/☼. Paina nyt painiketta "Aika-asetus" ☜–◷ **(kuva 4e)** kerran, LEDit sammuvat. Jokainen tämän painikkeen lisäpainallus säätää aikaa kulloinkin 15 minuuttia eteenpäin. Kun painiketta pidetään painettuna, aika siirtyy nopeammin eteenpäin. Aseta nyt haluttu sammutusajankohta.
Esimerkki: Aika-asetuksella klo 22.15 LED-näyttö näyttää silloin kuvassa 5b esitetyn kaltaiselta.

4.3.3. PÄÄLLE-kytkentäajan asettaminen

Päällekytkentäaikaa varten on siirrettävä aikavalintakytkin **(kuva 4d)** asentoon ◷/☼. Paina nyt painiketta "Aika-asetus" ☜–◷ **(kuva 4e)** ja aseta haluamasi päällekytkentäajankohta.
Esimerkki: Aika-asetuksella klo 5.00 LED-näyttö näyttää silloin kuvassa 5c esitetyn kaltaiselta.

4.3.4. Kellonajan asettaminen

Kytke aikavalintakytkin **(kuva 4d)** asentoon " ◷ ". Pidä nyt – ennen ajankohtaisen kellonajan asettamista! – painiketta "Aika-asetus" ☜–◷ painettuna niin kauan, kunnes kaikki LEDit (klo 23.45) 8 h -LEDiä **(kuva 5d)** lukuun ottamatta palavat. Aseta sen jälkeen ajankohtainen kellonaika. Tämä läpikäynti on tarpeen, jotta CDS-A/T siirtyy heti asetettuun tilaan. Kun aika on asetettu, jätä ajanvalintakytkin **(kuva 4d)** asentoon " ◷ ". CDS-A/T:n ohjelmointi on nyt suoritettu.

Jos kytkentäaikojen muuttaminen on tarpeen suoritetun asetuksen jälkeen, myös ajankohtainen kellonaika on ohjelmoitava uudelleen.

Sulje kansi ja ruuvaa se kiinni.

TÄRKEÄÄ: Kun aikavalintakytkin (kuva 4d) pysyy yhdessä asennossa yli 20 minuuttia, LEDit sammuvat. Ne toimivat ainoastaan asetusapuna. Tämä ei ole laitteen virhe! Kun aikavalintakytkintä (kuva 4d) käytetään jälleen, ne syttyvät kuitenkin uudelleen ja voit muuttaa asetuksia.

5 • PARISTON VAIHTAMINEN

Pariston tarkoituksena on säilyttää tallennetut ajat sähkökatkoksen aikana. Se voi suojata asetukset sähkökatkoksen sattuessa jopa 30 päivän ajan. Mukana toimitetun pariston (CR 2032) käyttöikä on noin 3 - 4 vuotta. Avaa pariston vaihtamista varten ruuvi **(kuva 6b)** ja aseta uusi paristo paristokoteloon **kuvassa 6a** esitetyllä tavalla ja ruuvaa se laitteeseen sille tarkoitettuun paikkaan. Varmista aina, että paristo vastaa vaatimuksia.

OHJE: Loppukäyttäjällä on lakisääteinen velvollisuus palauttaa kaikki käytetyt paristot ja akut asianmukaisesti.
Hävittäminen talousjätteiden seassa on kiellettyä (direktiivi 91/157 ETY).

6 • KÄYTÄNNÖLLISIÄ VINKKEJÄ

Häiriö	Syy
1. Kaikki tai jotkut LEDit (kello) eivät pala virtaa kytkettäessä tai ohjelmoinnin aikana.	Irrota laite sähköverkosta ja poista paristo. Tarkasta johdotus. Odota 30 s ja kytke jännite uudelleen päälle ja aseta paristo paikoilleen.
2. LED (Lux) ei pala, vaikka valoarvo on säädetty maksimiin ja valoanturi on peitetty.	Varmista, että valoanturi on peitetty valoa läpäisemättömällä materiaalilla. Tarkasta johdotus.
3. Valaistusta ei kytketä asetettujen päällekytkentä- tai sammutusaikojen mukaisesti.	Kytkentäaikojen asettamisen jälkeen on ajankohtaisen kellonajan käytävä kerran läpi 24 tuntia CDS-A/T:n itsesäätöä varten. Anna ajan käydä läpi painamalla painiketta "Aika-asetus". Tarkasta, että asetuksen PÄÄLLE, POIS aikavalintakytkin ja ajankohtainen kelloaika on valittu asetuksessa oikein ja että ajat on asetettu oikein. Erityisesti kellonaikaa varten tulisi syöttää mahdollisimman tarkka arvo.
4. Aikakytkin ei käy eteenpäin, kun jännite katkaistaan ja kytketään jälleen päälle.	Jännitteen on oltava katkaistuna vähintään 15 minuutin ajan. Vasta sitten voidaan LEDien avulla tarkastaa, näytetäänkö oikeaa aikaa. (Aikanäyttö 15 minuutin välein). Tarkasta, onko paristo asetettu oikein paikoilleen.

7 • ESYLUX-VALMISTAJATAKUU

ESYLUX-tuotteet on tarkastettu voimassa olevien määräysten mukaisesti ja valmistettu erittäin huolella. Takuun myöntäjä, ESYLUX Deutschland GmbH, Postfach 1840, D-22908 Ahrensburg (Saksalle) tai vastaava maassasi toimiva ESYLUX-jakelija (täydellinen luettelo löytyy osoitteesta www.esylux.com) antaa ESYLUX-laitteiden valmistus-/materiaalivirheille takuun kolmen vuoden ajaksi valmistuspäiväyksestä lukien. Tämä takuu on voimassa laitteen myyjää koskevista lakisääteisistä oikeuksistasi riippumatta. Takuu ei koske luonnollista kulumista, ympäristövaikutusten tai kuljetusvaurioiden aiheuttamia muutoksia/häiriöitä tai vaurioita, jotka ovat syntyneet käyttöohjeen, huolto-ohjeen noudattamatta jättämisestä ja/tai muusta kuin asianmukaisesta asennuksesta. Takuu ei koske mukana tulevia paristoja, lamppuja ja akkuja. Takuu voidaan myöntää vain, kun muuttamaton laite lähetetään yhdessä laskun/kassakuitin kanssa riittävillä postimerkeillä varustettuna ja riittävästi pakattuna takuun myöntäjälle välittömästi puutteen havaitsemisen jälkeen. Kun takuuvaade on oikeutettu, takuun myöntäjä korjaa tai vaihtaa laitteen kohtuullisen ajan kuluessa oman valintansa mukaan. Takuu ei kata laajempia vaatimuksia, takuun myöntäjä ei erityisesti vastaa laitteen virheellisyydestä aiheutuneista vahingoista. Jos takuuvaade ei ole oikeutettu (esim. takuuaika on kulunut umpeen tai viat eivät kuulu takuun piiriin), takuun myöntäjä voi yrittää korjata laitteen puolestasi edullisesti laskua vastaan.

N • SKUMRINGSRELÉ

Vi gratulerer deg med kjøpet av dette høykvalitative ESYLUX-produktet. For å forsikre deg om en problemfri drift bør du lese gjennom denne bruksanvisningen nøye og ta godt vare på den, slik at du kan ta den frem og lese den om igjen ved behov.

1 • SIKKERHETSANVISNINGER

ADVARSEL! Arbeid ved 230 V-nettspenning skal kun utføres av autorisert personell, og nasjonale forskrifter og normer for installasjoner skal følges. Nettspenningen skal kobles fra før produktet monteres.

Produktet er kun konstruert for det tiltenkte bruksområdet (som beskrevet i bruksanvisningen). Endringer, modifikasjoner eller lakkeringer skal ikke utføres, da dette fører til at garantien bortfaller. Kontroller om detektoren er skadet når du pakker den ut. Detektoren skal ikke under noen omstendigheter tas i bruk hvis du oppdager en skade.
Har du mistanke om at detektoren ikke kan brukes uten risiko, skal detektoren straks settes ut av drift og sikres mot utilsiktet bruk.

2 • BESKRIVELSE

ESYLUX CDS-A/T er et skumringsrelé for påveggsmontering for automatisk inn- og utkobling av belysningsanlegg **(fig. 1)**. En lyssensor registrerer lysstyrken i omgivelsene. Underskrider lysstyrken den innstilte lysverdien, slår CDS-A/T lysarmaturen automatisk på eller av når lysstyrken i omgivelsene igjen overskrider denne terskelverdien. Via den integrerte tidsfunksjonen kan belysningen dessuten slås på og av individuelt.
For eksempel kan CDS-A/T stilles inn slik at belysningen slås på i henhold til den aktuelle lysverdien (LUX) – for eksempel i skumringen på kveldstid. Fra klokken 22.15 er det imidlertid ikke lenger nødvendig med lys. Derfor stiller du inn AV-koblingsverdien på klokken 22.15, og belysningen slås av på dette klokkeslettet. Klokken 5.00 er det nødvendig med lys igjen, derfor stiller du inn PÅ-koblingsverdien på klokken 05.00, og belysningen slås på igjen. Når den innstilte lysverdien overskrides, for eksempel ved daggry, blir belysningen slått av automatisk. Dermed kan strømkostnadene reduseres i den tiden det er ikke er nødvendig med belysning.

3 • INSTALLASJON/MONTERING/TILKOBLING

Nettspenningen skal kobles fra før produktet monteres. CDS-A/T bør kun monteres på rette, loddrette flater (husvegger) på nordsiden. Enheten bør helst ikke utsettes for direkte sollys. Vær også oppmerksom på at CDS-A/T ikke kan påvirkes av den koblede belysningen **(fig. 1)**. Skru av kabinettdekslet og monter underdelen på den aktuelle flaten med kabelinnføringen nedover. Kabelinnføringen skal legges fast (vanntett ledningsinntak).
Koble til skumringsreleet som vist på koblingsskjemaet **(fig. 3)**.
Fra **L** (nettspenning) til **L** (potensialfri kontakt) ligger det en bro på 1,5 mm². Hvis relékontakten for lavspenning skal brukes, skal denne broen fjernes.

4 • START OG INNSTILLINGER

4.1 Ekstra batteri

Batteriet brukes til å opprettholde lagrede data ved strømsvikt. De gjør at innstillingene kan beskyttes i opptil 30 dager ved strømsvikt. De medfølgende batterienes holdbarhet er omtrent tre til fire år.
Trekk ut beskyttelsestrimmelen mellom batteriet og kontakten (fig. 4 c).
Koble inn nettspenningen.

4.2 Stille inn lysverdien (LUX)

Nå kan ønsket lysverdi stilles inn med potensiometeret **(fig. 4a)**. Den **røde LED-en** fungerer som innstillingshjelp **(fig. 4b)**.
Når ønsket innkoblingspunkt er nådd (f.eks. skumring), dreies potensiometeret sakte i retning månesymbolet
til den **røde LED-en** lyser. Nå samsvarer den innstilte lysverdien med den faktiske lysstyrken i omgivelsene, og CDS-A/T er justert.

Merk! Vær oppmerksom på at den tilkoblede belysningen slås på med tidsforsinkelse først cirka 60 sekunder etter at LED-en begynner å lyse. Innkoblingsforsinkelsen på cirka 60 sekunder gjør at utilsiktet inn- og utkobling, for eksempel på grunn av kortvarig stråling fra en billyskaster eller skyggelegging fra en mørk sky, forhindres.

4.3 Stille inn tidsfunksjonene

Merk! PÅ- og AV-koblingstidene skal stilles inn før det aktuelle klokkeslettet stilles inn, siden CDS-A/T ellers vil trenge en innjusteringstid på 24 timer. I løpet av denne tiden ville ikke den tilkoblede belysningen koble programmet i henhold til innstillingene.

4.3.1 Grunninnstilling

Alle LED-ene **(fig. 5a)** lyser når strømforsyningen kobles inn. CDS-A/T kobler inn den tilkoblede belysningen når den innstilte lysverdien underskrides, og kobler den ut når verdien overskrides. CDS-A/T virker uten tidsfunksjonen i denne innstillingen. Hvis du allerede har programmert klokkeslett eller koblingstider i forkant, og du ønsker å gå tilbake til grunninnstillingen, er det nødvendig å koble enheten fra strømforsyningen i minst 30 sekunder. Batteriet må også fjernes.

4.3.2 Stille inn AV-koblingstiden

For utkoblingstiden skal tidsomskifteren **(fig. 4d)** stilles på ◷/☼.
Trykk nå én gang på knappen "Tidsinnstilling" ☜–◷ **(fig. 4e)**, LED-ene slukner. Ved å trykke en gang til på denne knappen, stilles tiden inn med respektive 15 minutter hver gang.
Hold knappen inne for å spole tiden raskere fremover.
Deretter stiller du inn ønsket utkoblingstidspunkt.
Eksempel: Stilles tiden inn på klokken 22.15, vil LED-visningen se ut som vist i figur 5b.

4.3.3. Stille inn PÅ-koblingstiden

For innkoblingstiden skal tidsomskifteren **(fig. 4d)** stilles på ◷/☼
Trykk nå én gang på knappen "Tidsinnstilling" ☜–◷ **(fig. 4e)**, og still inn ønsket innkoblingstidspunkt.
Eksempel: Stilles tiden inn på klokken 5.00, vil LED-visningen se ut som vist i figur 5c.

4.3.4. Stille inn klokkeslettet

Still tidsomskifteren **(fig. 4d)** på ◷ . Hold nå – før det aktuelle klokkeslettet stilles inn! – knappen "Tidsinnstilling" ☜–◷ inne til alle LED-ene (klokken 23.45), utenom LED-en 8 h **(fig. 5d)**, lyser. Deretter stiller du inne det aktuelle klokkeslettet. Denne gjennomgangen er nødvendig, slik at CDS-A/T straks går i den innstilte driftstilstanden. Når tiden er stilt inn, lar du tidsomskifteren **(fig. 4d)** stå i stillingen ◷ . Nå er programmeringen av CDS-A/T avsluttet.

Skulle det være nødvendig å endre koblingstidene når innstillingen er avsluttet, er det også nødvendig å programmere det aktuelle klokkeslettet enda en gang.

Lukk lokket, og skru det fast.

VIKTIG: Hvis tidsomskifteren (fig. 4d) står i en stilling i mer enn 20 minutter, slukner alle LED-ene. De fungerer bare som innstillingshjelp. De indikerer ikke feil på enheten! Hvis tidsomskifteren omstilles igjen (fig. 4d), lyser de imidlertid også, og du kan endre innstillingene.

5 • SKIFTE BATTERI

Batteriet brukes til å opprettholde lagrede data ved strømsvikt. De gjør at innstillingene kan beskyttes i opptil 30 dager ved strømsvikt. De medfølgende batterienes (CR 2032) holdbarhet er omtrent tre til fire år. Løsne skruen **(fig. 6b)** for å skifte batteri, og legg det nye batteriet inn i batterirommet som vist i **fig. 6a** . Skru det fast i angitt posisjon i enheten. Påse at batteriet alltid oppfyller kravene.

MERK: Sluttbrukeren er forpliktet til å levere inn brukte og tomme batterier til et egnet mottak.
Det er ikke tillatt å kaste batteriet i husholdningsavfallet (direktivet 91/157/EØF).

6 • PRAKTISKE TIPS

Feil	Årsak
1. Alle eller enkelte LED-er (klokke) lyser ikke når strøm tilføres eller programmering pågår.	Koble enheten fra strømforsyningen, og fjern batteriet. Kontroller ledningsføringen. Vent i 30 sekunder, koble til strømforsyningen igjen – og sett inn batteriet.
2. LED-en (lux) lyser ikke selv om lysverdien er stilt inn på maksimalt, og lyssensoren er dekket til.	Forsikre deg om at lyssensoren er dekket til med et lystett materiale. Kontroller ledningsføringen.
3. Belysningen er ikke koblet i henhold til innstilte PÅ- og AV-koblingstider.	Når koblingstiden er innstilt, må det aktuelle klokkeslettet gå i 24 timer for selvjustering av CDS-A/T. La tiden gå ved å trykke inn knappen "Tidsinnstilling". Kontroller om tidsstrømbryteren er riktig valgt for PÅ, AV og aktuelt klokkeslett under innstillingen, og om klokkeslettene er korrekt innstilt. Spesielt for klokkeslettet skal det legges inn en så nøyaktig verdi som mulig.
4. Tidsstrømbryteren går ikke lenger når strømmen svikter og blir gjenopprettet.	Strømforsyningen skal kobles fra i minst 15 minutter. Først deretter kan det kontrolleres ved hjelp av LED-ene om tiden vises korrekt. (Tidsvisning hvert 15. minutt.) Kontroller om batteriet er satt inn korrekt.

7 • ESYLUX PRODUKTGARANTI

ESYLUX-produktene er testet etter gjeldende forskrifter og produsert med største nøyaktighet. Garantigiver, ESYLUX Deutschland GmbH, Postfach 1840, D-22908 Ahrensburg (for Tyskland) og ESYLUX-distributøren i ditt hjemland (du finner en fullstendig oversikt på www.esylux.com) gir deg treårs garanti på produksjons-/materialfeil på ESYLUX-produkter fra og med produksjonsdato. Denne garantien gjelder uavhengig av dine rettigheter etter loven overfor forhandleren av produktet.
Garantien omfatter ikke normal slitasje, forandringer/feil på grunn av påvirkninger fra omgivelsene eller transportskader, og heller ikke skader som har oppstått som følge av at bruksanvisningen eller vedlikeholdsanvisningen ikke har blitt fulgt, og/eller ukorrekt installasjon. Medfølgende batterier, lyskilder og oppladbare batterier omfattes ikke av garantien.
Garantien gjelder kun i tilfeller der produktet sendes tilbake i opprinnelig tilstand, når mangelen er oppdaget. Regning/kvittering legges ved, samt en kort, skriftlig feilbeskrivelse. Produktet sendes med tilstrekkelig porto og innpakket til garantigiver.
Innvilges krav overfor garantien, kommer garantigiver til å ubedre eller skifte ut produktet etter egen vurdering og innen rimelig tid. Garantien omfatter ikke mer omfattende krav, spesielt er garantigiver ikke ansvarlig for skader som skyldes produktets mangler. Dersom krav overfor garantien ikke innvilges (for eksempel når garantitiden er uløpt eller ved mangler som ikke dekkes av garantien), kan garantigiver forsøke å reparere produktet til en rimelig pris.

I • INTERRUTTORE CREPUSCOLARE

Congratulazioni per l'acquisto di questo prodotto di elevata qualità ESYLUX. Per garantire un corretto funzionamento, si prega di leggere attentamente le presenti istruzioni per l'uso e di conservarle per una eventuale consultazione successiva.

1 • INDICAZIONI DI SICUREZZA

ATTENZIONE: le operazioni su rete elettrica da 230 V devono essere eseguite solo da personale autorizzato nel rispetto delle disposizioni e delle norme di installazione locali. Prima dell'installazione del prodotto interrompere l'alimentazione.

Il prodotto è destinato solo a un utilizzo adeguato (come descritto nelle istruzioni per l'uso). Non è consentito eseguire variazioni, modifiche o verniciature; in caso contrario la garanzia verrà annullata. Dopo il disimballaggio verificare che il prodotto non sia danneggiato. In caso di danni, non utilizzare il dispositivo.
Se si presume che il funzionamento sicuro del dispositivo non possa essere garantito, non utilizzare l'apparecchio e impedirne l'azionamento involontario.

2 • DESCRIZIONE

ESYLUX CDS-A/T è un interruttore crepuscolare con temporizzatore integrato, da montare a parete per l'accensione automatica di impianti di illuminazione (fig. 1). Un fotosensore rileva la luminosità dell'ambiente. Se questa non raggiunge il valore di luminosità impostato, l'interruttore CDS-A/T accende la luce automaticamente, poi la spegne se la luminosità dell'ambiente supera di nuovo tale valore di soglia. Tramite il temporizzatore integrato è anche possibile accendere e spegnere l'illuminazione a piacere. Ad esempio, è possibile impostare il CDS-A/T in modo che accenda l'illuminazione in base al valore di luminosità (LUX) – es. al crepuscolo. Tuttavia, a partire dalle 22.15 la luce non è più necessaria. Pertanto, impostare un valore di commutazione OFF dalle 22.15 e l'illuminazione viene spenta in quel momento. Alle 5.00, la luce è nuovamente necessaria, impostare quindi un valore di commutazione ON dalle 05.00 e l'illuminazione verrà di nuovo accesa. Al superamento del valore di esposizione impostato, ad es. all'alba, l'illuminazione viene spenta automaticamente. In questo modo è anche possibile risparmiare sui costi energetici, nei periodi in cui non è necessaria alcuna illuminazione.

3 • INSTALLAZIONE / MONTAGGIO / COLLEGAMENTO

Prima del montaggio del prodotto, togliere l'alimentazione. Il montaggio del CDS-A/T deve essere effettuato solo su superfici piane, verticali, orientate verso nord (pareti domestiche). L'apparecchiatura non deve essere esposta, per quanto possibile, alla luce diretta del sole. Tenere anche presente che con l'illuminazione accesa, l'azione dell'interruttore CDS-A/T resta esclusa **(fig. 1)**. Svitare il coperchio della scatola e montare il supporto con l'ingresso del cavo verso il basso sulla superficie corrispondente. L'ingresso del cavo deve essere installato solo in posizione fissa (collegamento cavo a tenuta). Collegare l'interruttore crepuscolare conformemente allo schema dei collegamenti **(fig. 3)**. Da L (tensione di rete) a L (contatto privo di potenziale) è presente un ponticello di 1,5 mm². Se si deve utilizzare il contatto relé per basse tensioni, rimuovere tale ponticello.

4 • MESSA IN FUNZIONE E REGOLAZIONE

4.1 Batteria di backup

La batteria serve per mantenere i tempi memorizzati in caso di mancanza di tensione. Grazie alla batteria è possibile preservare le impostazioni in caso di mancanza di tensione fino a 30 giorni.
La durata utile delle batterie fornite in dotazione è di 3 - 4 anni.
Estrarre la striscia di protezione fra la batteria e il contatto (Fig. 4c).
Collegare l'alimentazione.

4.2 Impostazione del valore di luminosità (LUX)

Con il potenziometro è possibile impostare il valore di luminosità desiderato **(fig. 4a)**. Il **LED rosso** viene utilizzato come ausilio di regolazione **(fig. 4b)**. Quando si raggiunge il periodo di accensione desiderato (ad es., crepuscolo), ruotare lentamente il potenziometro in direzione del „simbolo della luna" finché si accende il **LED rosso**. A questo punto, il valore di luminosità impostato corrisponde alla reale luminosità dell'ambiente e l'interruttore CDS-A/T è regolato.

Suggerimento: tenere presente che l'illuminazione collegata si accende in modo temporizzato solo per 60 sec. circa, dopo l'accensione del LED. Con il ritardo all'inserimento di circa 60 sec. si evita un'attivazione indesiderata che può essere provocata ad es., da un breve irraggiamento dei fari di un'automobile o da una nube scura.

4.3 Impostazione delle funzioni di temporizzazione

Suggerimento: l'impostazione dei tempi di commutazione ON e OFF deve essere eseguita prima dell'impostazione dell'ora attuale, poiché in caso contrario, l'interruttore CDS-A/T necessita di un tempo di regolazione di 24 ore. In questo periodo di tempo l'illuminazione non si attiverebbe conformemente al programma.

4.3.1 Impostazione di base

Dopo aver collegato l'alimentazione, tutti i LED si accendono **(fig. 5a)**. L'interruttore CDS-A/T si attiva se non viene superato il valore di luminosità impostato, l'illuminazione collegata si attiva e al superamento di tale valore si disattiva di nuovo. L'interruttore CDS-A/T funziona con questa impostazione senza la funzione di temporizzazione. Se le ore o i tempi di commutazione sono già stati programmati precedentemente e si desidera tornare all'impostazione di base, è necessario togliere alimentazione all'apparecchio per almeno 30 sec. e, nel frattempo, rimuovere la batteria.

4.3.2 Impostazione del tempo di SPEGNIMENTO

Per il tempo di spegnimento è necessario impostare il selettore dell'ora **(fig. 4d)** su ◷/☼ . Premere una volta il pulsante per le impostazioni orarie **(fig. 4e)** ☜–◷ , i LED si spengono.
Con un'ulteriore pressione di questo pulsante, l'impostazione del tempo aumenta di 15 minuti. Se si tiene premuto il pulsante, il tempo viene preimpostato più velocemente. A questo punto impostare il periodo di spegnimento desiderato.
Esempio: se vengono impostate le ore 22.15, la visualizzazione tramite LED apparirà come indicato in fig. 5b.

4.3.3. Impostazione del tempo di ACCENSIONE

Per il tempo di accensione è necessario impostare il selettore dell'ora **(fig. 4d)** su ◷/☼ . Premere una volta il pulsante per l'impostazione oraria **(fig. 4e)** ☜–◷ e impostare il periodo di accensione desiderato.
Esempio: se vengono impostate le ore 5.00, la visualizzazione tramite LED apparirà come indicato in fig. 5c.

4.3.4. Impostazione dell'ora

Impostare il selettore dell'ora **(fig. 4d)** su „ ◷ ". Prima di impostare l'ora attuale, tenere premuto il pulsante per l'impostazione oraria ☜–◷ finché si accendono tutti i LED (ore 23.45) tranne il led delle ore 8 **(fig. 5d)**. Quindi impostare l'ora attuale. Questo procedimento è necessario affinché anche l'interruttore CDS-A/T passi alla modalità impostata. Dopo l'impostazione dell'ora, lasciare il selettore dell'ora **(fig. 4d)** in posizione „ ◷ ". A questo punto, la programmazione dell'interruttore CDS-A/T è terminata.

Se fosse necessario modificare i tempi di commutazione a seguito dell'impostazione eseguita, occorre riprogrammare anche l'ora attuale.

Chiudere il coperchio e fissarlo con viti.

IMPORTANTE: se il selettore dell'ora (fig. 4d) rimane in una posizione per più di 20 min., i LED si spengono. Essi vengono utilizzati solo come ausilii di regolazione. Non è un difetto dell'apparecchio! Azionando di nuovo il selettore dell'ora (fig. 4d), i led si riaccendono ed è possibile modificare le impostazioni.

5 • SOSTITUZIONE DELLE BATTERIE

La batteria serve per mantenere i tempi memorizzati in caso di mancanza di tensione. Grazie alla batteria è possibile preservare le impostazioni in caso di mancanza di tensione fino a 30 giorni. La durata utile delle batterie (CR 2032) fornite in dotazione è di 3 - 4 anni. Per sostituire le batterie, svitare la vite **(fig. 6b)** e inserire la nuova batteria nell'apposito vano, come indicato in **(fig. 6a)** avvitandolo nella posizione prevista nell'apparecchio. Accertarsi che la batteria corrisponda ai requisiti.

SUGGERIMENTO: l'utente finale è tenuto per legge a restituire regolarmente tutte le batterie usate e consumate a un sistema di smaltimento separato. Non è consentito gettare le batterie nei rifiuti domestici (Direttiva 91/157 CE).

6 • SUGGERIMENTI PRATICI

Anomalia	Causa
1. Tutti o alcuni LED (ora) non si accendono durante l'applicazione di tensione o la programmazione.	Togliere alimentazione all'apparecchio e rimuovere la batteria. Controllare i cablaggi. Attendere 30 sec., riapplicare tensione e inserire la batteria.
2. Il LED (Lux) non si accende, anche se il valore di luminosità è impostato al valore max. e il fotosensore è stato coperto.	Accertarsi che il fotosensore sia stato coperto con un materiale opaco. Controllare i cablaggi.
3. L'illuminazione non viene attivata conformemente ai tempi di accensione e spegnimento.	Dopo aver impostato i tempi di commutazione, per l'autoregolazione dell'interruttore CDS-A/T devono passare almeno 24 ore dall'ora attuale. Lasciare trascorrere il tempo premendo il pulsante per l'impostazione oraria. Verificare se, al momento dell'impostazione, il selettore dell'ora è stato adeguatamente selezionato per la commutazione ON, OFF e l'ora attuale e se i tempi sono stati impostati correttamente. In particolare per l'ora, è necessario inserire un valore il più esatto possibile.
4. La funzione dell'orario di commutazione smette di funzionare, quando manca tensione e quando viene riapplicata.	La tensione deve essere interrotta per almeno 15 min. A questo punto, verificare con l'ausilio dei LED se viene visualizzata l'ora corretta. (indicazione dell'ora ogni 15 min). Controllare se la batteria è inserita correttamente.

7 • GARANZIA DEL PRODUTTORE ESYLUX

I prodotti ESYLUX sono omologati secondo le norme vigenti e realizzati con la massima cura. Il garante, ESYLUX Deutschland GmbH, casella postale 1840, D-22908 Ahrensburg (per Germania), oppure il distributore ESYLUX locale (per un elenco completo dei distributori, consultare il sito Web www.esylux.com), stipula un contratto di garanzia della durata di tre anni a partire dalla data di acquisto contro difetti di produzione o di materiale dei dispositivi ESYLUX. La presente garanzia sussiste indipendentemente dai diritti legali del cliente nei confronti del rivenditore del dispositivo. La garanzia non copre l'usura normale, variazioni o disturbi causati da interferenze ambientali o danni di trasporto, nonché danni dovuti alla mancata osservanza delle istruzioni d'uso e manutenzione e/o a un'installazione non appropriata. Le batterie, le lampadine e le batterie ricaricabili fornite sono escluse dalla garanzia. La garanzia è valida solo nel caso in cui il dispositivo, non modificato, venga immediatamente spedito al produttore, correttamente affrancato e imballato, accompagnato dalla fattura o dallo scontrino fiscale e da una breve descrizione del difetto. In caso di richiesta giustificata di intervento in garanzia, il produttore dovrà provvedere alla riparazione o alla sostituzione del dispositivo nei tempi previsti. La copertura non prevede altri tipi di garanzia o estensione dei diritti; in particolare il produttore non potrà essere ritenuto responsabile di danni derivanti da imperfezioni del dispositivo. Qualora la richiesta di intervento in garanzia non fosse giustificata (ad esempio dopo decorrenza del periodo di validità della garanzia o per danni non coperti da quest'ultima), il produttore può provvedere alla riparazione del dispositivo a un prezzo conveniente con fatturazione a carico del cliente.

E • INTERRUPTOR CREPUSCULAR
P • INTERRUPTOR CREPUSCULAR

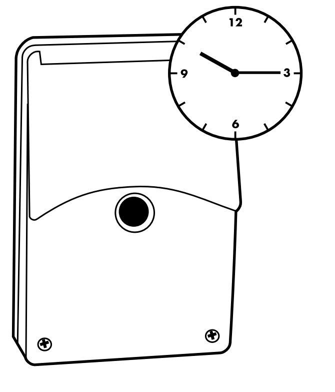

●● CDS-A/T

ESYLUX·
www.esylux.com

ABB. • FIG. 1

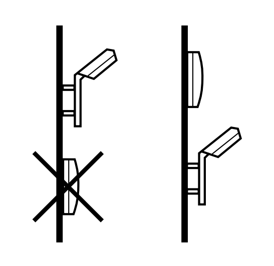

ABB. • FIG. 2

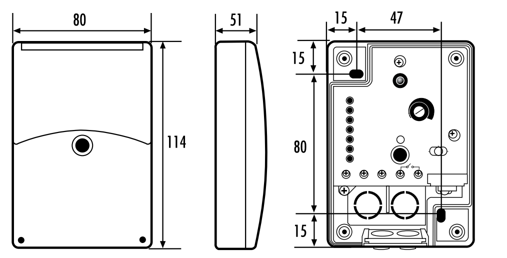

ABB. • FIG. 3

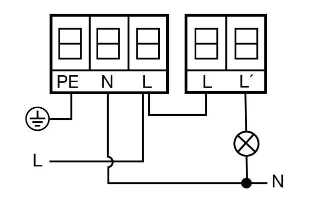

ABB. • FIG. 4

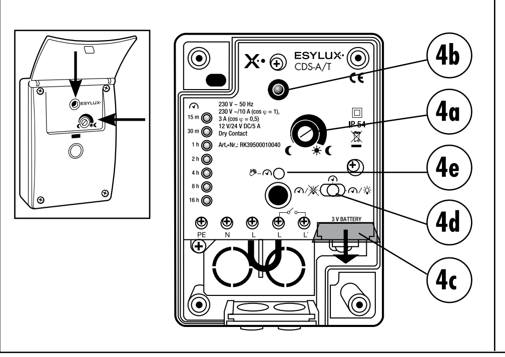

ABB. • FIG. 5

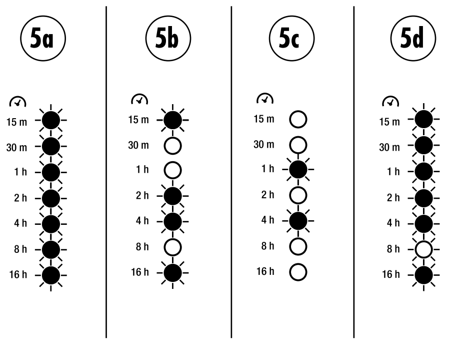

ABB. • FIG. 6

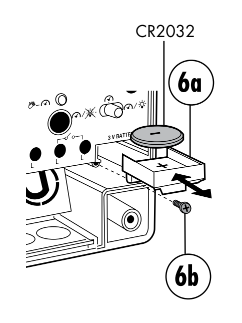

• DATI TECNICI • CARACTERÍSTICAS TÉCNICAS • DADOS TÉCNICOS

TENSIÓN DE RED TENSÃO DE REDE	230 V ~ 50 Hz
VALOR LUMINOSO VALOR DE ILUMINAÇÃO	5 - 300 Lux
RETARDO POR CONEXIÓN / DESCONEXIÓN RETARDAMENTO LIGAR/DESLIGAR	aprox. 60 s. aprox. 60 seg.
POTENCIA DE RUPTURA POTÊNCIA DE COMUTAÇÃO	230 V ~, 10 A cos φ = 1 • 3 A cos φ = 0,5 • 12/24 V DC/5 A, sin tensión baja de protección 230 V ~, 10 A cos φ = 1 • 3 A cos φ = 0,5 • 12/24 V DC/5 A, sem protecção de baixa tensão
CONTACTO DE SALIDA DE CONMUTACIÓN SAÍDA/-CONTACTO DE LIGAÇÃO	libre de potencial, 1 contacto NA livre de potência, 1 contacto
PILA PILHA	Lithum CR 2032, 3 V
ESPACIO DE MEMORIA POSIÇÕES NA MEMÓRIA	1 x ON / 1 x OFF 1 x LIGADO / 1 x DESLIGADO
TEMPORIZACIÓN PROGRAMAÇÃO DA HORA	aprox. 15 min. - aprox. 23 h. 45 min. aprox. 15 min. - aprox. 23 h. 45 min.
NIVELES DE PROGRAMACIÓN NÍVEIS DE PROGRAMAÇÃO	cada 15 min. Todos os 15 min.
RANGO TEMPERATURA DE SERVICIO ÁREA DA TEMPERATURA DE FUNCIONAMENTO	-25 °C…+55 °C
CATEGORÍA DE PROTECCIÓN TIPO DE PROTECÇÃO	IP 54
CLASE DE PROTECCIÓN CLASSE DE SEGURANÇA	II
DIMENSIONES APROX. MEDIÇÕES CA.	Ancho 80 x Alto 114 x Fondo 51 mm Largura 80 x Altura 114 x Profundidade 51 mm
COLOR COR	blanco, similar a la RAL 9010 branco, semelhante RAL 9010

Reservado el derecho a realizar cambios técnicos y visuales sin previo aviso • Reservamo-nos o direito de efectuar alterações técnicas e ópticas sem pré-aviso.

E • INTERRUPTOR CREPUSCULAR

Le felicitamos por la compra de este producto de alta calidad ESYLUX. A fin de garantizar un funcionamiento correcto, le rogamos lea con atención estas instrucciones de manejo y guárdelas en un lugar seguro para consultarlas en un futuro si es necesario.

1 • INDICACIONES DE SEGURIDAD

ATENCIÓN: los trabajos en la red de 230 V solo pueden ser realizados por personal técnico autorizado de conformidad con las normas y los reglamentos de instalación específicos de cada país. Antes de montar el producto, desconecte la tensión de alimentación.

El producto ha sido diseñado para su utilización correcta (tal y como se describe en las instrucciones de manejo). No está permitido realizar cambios, modificaciones o aplicar barniz dado que podría perderse todo derecho a garantía. Nada más desembalar el equipo, compruebe si está dañado. Si ha sufrido algún daño, no ponga el equipo en servicio en ningún caso. Si usted cree que no puede asegurarse un funcionamiento sin riesgos del equipo, desconéctelo inmediatamente y asegúrelo contra un manejo involuntario.

2 • DESCRIPCIÓN

El ESYLUX CdS-A/T es un interruptor crepuscular con función de temporización integrada para el montaje sobre revoque destinado a la conmutación automática de instalaciones de alumbrado **(Fig. 1)**. Un sensor fotoeléctrico captura la luminosidad ambiental. Si queda por debajo del valor de luminosidad ajustado, el, CDS-A/T enciende automáticamente la lámpara y la vuelve a apagar si sobrepasa la luminosidad ambiental este valor de umbral prescrito. Por medio de la función de temporizador integrada se puede encender o bien apagar el alumbrado adicionalmente de modo individual. Puede ajustar por ejemplo el CDS-A/T de modo que se encienda el alumbrado conforme al valor luminoso ajustado (LUX) – p. ej. crepúsculo vespertino. Sin embargo a partir de las 22.15 horas ya no se necesita ninguna luz. De este modo puede ajustar un valor de conmutación OFF de 22.15 horas, el alumbrado será desconectada a esa hora. A las 5.00 horas precisa de nuevo luz, para ello coloca el valor de conmutación ON a las 05.00 horas y el alumbrado vuelve a encenderse. Después de sobrepasar el valor luminoso ajustado - p. ej. crepúsculo matutino se desconecta el alumbrado automáticamente. De esta forma se puede ahorrar costes energéticos adicionales durante el tiempo que no se precisa alumbrado.

3 • INSTALLACIÓN / MONTAJE / CONNECTION

Previo montaje del producto se ha de desconectar la tensión de red. El montaje del CDS-A/T se deberá realizar únicamente en una superficie plana, perpendicular orientada hacia el norte (paredes de la casa. El aparato no deberá estar dentro de lo posible expuesto a la radiación directa del sol. Preste también atención de que quede excluida la influencia sobre el CDS-A/T debido al encendido del alumbrado **(Fig. 1)**. Desenroscar la tapa y montar la parte inferior con la entrada de línea hacia abajo en la superficie correspondiente. La entrada de línea debe ser de tendido fijo (conexión de línea impermeabilizada). Conectar el interruptor crepuscular conforme al Esquema de conexionado **(Fig. 3)**. De **L** (Tensión de red) a **L** (contacto libre de potencial) existe un puente de 1,5 mm². Si se ha de usar el contacto de relé para tensión pequeña, se ha de retirar el puente.

4 • PUESTA EN SERVICIO Y AJUSTE

4.1 Pila de soporte
La pila sirve para conservar las temporizaciones en caso de un fallo de tensión. A través de ellas puede conservar los ajustes en caso de un fallo de tensión de hasta 30 días. La vida útil de la pila suministrada esta comprendida entre 3 y 4 años.
Extraiga la tira de protección entre la pila y el contacto (Fig. 4c).
Alimentar con tensión de red.

4.2 Ajuste del valor luminoso (LUX)
Por medio del potenciómetro se puede ajustar el valor de luz deseado **(Fig. 4a)**. El **LED rojo** sirve como auxiliar de ajuste **(Fig. 4b)**. Una vez alcanzado el instante de encendido deseado (p. ej. crepúsculo), girar el potenciómetro lentamente en dirección al „símbolo de la luna" hasta que se encienda el **LED rojo**. El valor luminoso ajustado corresponde ahora a la luminosidad ambiental real y el CDS-A/T queda ajustado.

Indicación: Tenga en cuenta que el alumbrado conectado se encenderá con una temporización retardada de unos 60 s aprox. después de que brille el LED. Por medio del retardo de conmutación de aprox. 60 s. se evita que se produzca una conmutación no deseada, p. ej. enfoque de corta duración a causa de los faros del coche o disparado por una nube oscura.

4.3 Ajuste de las funciones de temporización

Indicación: El ajuste de las temporizaciones de ON y OFF se ha de realizar previo ajuste de la hora actual ya que el CDS-A/T por lo contrario necesita un tiempo de ajuste de 24 h. Durante este tiempo el programa no conmutaría el alumbrado conectado.

4.3.1 Ajuste básico
Después de conectar la tensión de red se iluminan todos los LEDs **(Fig. 5a)**. El CDS-A/T enciende el alumbrado conectado al descender el alumbrado conectado el valor luminoso ajustado, y al sobrepasar dicho valor luminoso vuelve a apagarse el alumbrado. El CDS-A/T funciona en este ajuste sin función de temporización. Si ya ha programado antes los horarios o las temporizaciones de conmutación y desea regresar al ajuste básico, es necesario separar el aparato como mínimo durante unos 30s de la red, retirando a la vez la pila.

4.3.2 Ajuste de la temporización de conmutación OFF
Para el tiempo de apagado, se ha de colocar el selector de temporización **(Fig. 4d)** ◷/✳ en cerrado. Pulse a continuación el botón „Ajuste horario" ✋–◷ **(Fig. 4e)** una vez, los LEDs se apagan. Pulsando de nuevo este botón se amplia la temporización en unos 15 minutos respectivamente. Mantenga el botón accionado hasta que avance la temporización con mayor rapidez. Ajuste a continuación el instante de desconexión elegido.
Ejemplo: Con una temporización para 22.15 horas, la indicación LED tiene el aspecto como en la fig. 5b.

4.3.3. Ajuste del tiempo de conmutación ON
Para el tiempo de encendido, se ha de colocar el selector de temporización ◷/☼ **(Fig. 4d)** en cerrado. Pulse a continuación el botón „Temporización" ✋–◷ **(Fig. 4e)** y ajuste el instante de encendido elegido.
Ejemplo: Con una temporización para 5.00 horas, la indicación LED tiene el aspecto como en la fig. 5c.

4.3.4. Ajuste de la hora
Ajuste el selector de temporización **(Fig. 4d)** en „ ◷ ". Mantenga ahora – previo ajuste de la hora actual! - el botón „temporización", pulsado hasta que se iluminen todos los LEDs (23.45 h) excepto el LED 8 h **(Fig. 5d)**. Ajuste ahora la hora actual. Esta ejecución de marcha es necesario para que el CDS-A/T pase al modo ajustado Después de ajustar la temporización, deje el selector de temporización **(Fig. 4d)** en la posición „ ◷ ". La programación del CDS-A/T ha finalizado.

Si es necesario modificar las temporizaciones después de realizar los ajustes, deberá volver a programar la hora actual.

Cerrar la tapa y volver atornillarla.

IMPORTANTE: Si permanece el selector de temporización (Fig. 4d) durante más de 20 min en su posición, se apagan los LEDs. Estos sirven sólo para el ajuste. ¡Ello no es un error del aparato! Cuando se accione el selector de temporización de nuevo (Fig. 4d) se iluminan de nuevo y puede modificar a continuación los ajustes.

5 • CAMBIO DE LA PILA

La pila sirve para conservar las temporizaciones en caso de un fallo de tensión. A través de ellas puede conservar los ajustes en caso de un fallo de tensión de hasta 30 días. La vida útil de la pila (CR 2032) suministrada esta comprendida entre 3 y 4 años. Suelte para el cambio de pilas el tornillo **(Fig. 6b)** e inserte la pila nueva en el compartimiento de pilas según indicado en la **(Fig. 6a)** y atornillelo en la posición prevista en el aparato. Preste atención de que las pilas corresponda a los requisitos.

INDICACIÓN: El consumidor final está obligado por ley de devolver correctamente todas las pilas o acumuladores usados o desgastados. No se permite la evacuación a través de la basura doméstica (directiva 91/157 CE).

6 • CONSEJOS PRÁCTICOS

Avería	**Causa**
1. Todos o algunos LEDs (hora) no se iluminan en caso de aplicación de tensión o bien de programación.	Separe el aparato de la red y retire las pilas. Compruebe el cableado. Espere 30 s y aplique a continuación de nuevo la tensión e inserte la pila.
2. El LED (Lux) no se ilumina a pesar de estar ajustado el valor luminoso al máx., y el fotosensor cubierto.	Asegurese de que el fotosensor haya sido cubierto con, material opaco. Compruebe el cableado.
3. El alumbrado se apagará o se encenderá conforme a las temporización ON y OFF correspondiente.	Después de ajustar las temporizaciones de conmutación, deberá transcurrir para el autoajuste del CDS-A/T la hora actual una vez las 24 horas. Pulsando el botón „ajuste horario" dejar que se ejecute la temporización. Compruebe si el selector de temporización para ON, OFF y la hora actual han sido seleccionados e introducidas correctamente. En especial para la hora se deberá introducir un valor lo más exacto posible.
4. El temporizador no continua funcionando si falla la tensión y aplicada posteriormente de nuevo.	La tensión deberá quedar interrumpida como mínimo durante 15 min. A continuación se puede comprobar con la ayuda de los LEDs si se ha ajustado la hora correcta. (Indicación de la hora cada 15 min). Compruebe si ha insertado las pilas correctamente.

7 • GARANTÍA DE FABRICANTE ESYLUX

Los productos ESYLUX han sido verificados conforme a la normativa vigente y fabricados con el máximo esmero. La empresa garante ESYLUX Deutschland GmbH, Postfach 1840, D-22908 Ahrensburg (para Alemania), o el correspondiente distribuidor de ESYLUX en su país (encontrará un resumen completo en la página web www.esylux.com), concede una garantía por fallos de fabricación o de material para los equipos ESYLUX por una duración de tres años desde la fecha de fabricación. Esta garantía se otorga con independencia de los derechos legales del comprador ante el vendedor del equipo. La prestación de garantía no incluye desgaste natural, alteración/avería debido a influencias medioambientales, daños durante el transporte, ni tampoco daños resultantes de la inobservancia del manual de instrucciones o las indicaciones para mantenimiento y/o de una instalación no reglamentaria. Las pilas, luces y acumuladores suministrados están excluidos de la garantía. Solamente se concederá la garantía si el equipo es enviado al garante sin efectuarle modificación alguna, debidamente embalado y franqueado con la factura/recibo de caja así como una breve descripción escrita del fallo. Si el derecho a garantía está justificado, el garante decidirá voluntariamente en un plazo razonable si desea reparar el equipo o enviar uno nuevo. La garantía no incluye derechos de mayor alcance, en especial el garante no se hará responsable de los daños derivados de la defectuosidad del equipo. Si el derecho a garantía no estuviera justificado (p.ej. plazo de garantía agotado, defectos no cubiertos por la garantía), el garante intentará reparar el equipo con el menor coste posible para usted.

P • INTERRUPTOR CREPUSCULAR

Parabéns pela aquisição deste produto de elevada qualidade da ESYLUX. Para assegurar um funcionamento correcto, leia atentamente as presentes instruções de utilização e conserve-as para uma futura consulta.

1 • INSTRUÇÕES DE SEGURANÇA

ATENÇÃO: Os trabalhos com corrente de 230 V apenas devem ser executados por pessoal técnico autorizado, observando as normas/ disposições nacionais sobre instalações. Antes da montagem do produto deve-se cortar a tensão de rede.

O produto destina-se apenas a utilização adequada (descrita nas instruções de utilização). Não devem ser efectuados alterações, modificações ou envernizamento, sob risco de perda dos direitos de garantia. A existência de danos deve ser verificada logo após a desembalagem do aparelho. Em caso da existência de danos, o aparelho não deve ser colocado em funcionamento.
Caso haja indicação de que o aparelho não possa ser operado sem perigo, este deve ser imediatamente desactivado e protegido contra uma operação inadvertida.

2 • DESCRIÇÃO

O ESYLUX CDS-A/T é um interruptor crepuscular com temporizador integrado para a montagem da superfície da comutação automática de sistemas de iluminação **(fig. 1)**. Um sensor de luz capta a luminosidade do ambiente. Caso esta não alcance o valor de iluminação programado, o CDS-A/T liga a lâmpada automaticamente e desliga-a se a luminosidade do ambiente exceder novamente o valor limite. Através do temporizador integrado a iluminação pode ainda ser ligada e desligada individualmente. Pode regular o CDS-A/T de forma a ligar a iluminação de acordo com o valor de iluminação (LUX) – por exemplo, ao anoitecer. A partir das 22:15 horas a luz não será mais necessária. Dessa forma, programa as 22:15 horas como hora de desconexão e a iluminação desliga-se nessa altura. Às 5:00 horas a luz é novamente necessária, dessa forma programa as 5: 00 horas como hora de conexão, e assim a iluminação liga-se novamente. Após exceder o valor de iluminação programado – por exemplo ao amanhecer, a iluminação desliga-se automaticamente. Assim, podem ser economizados custos adicionais de energia no período em que não é necessária a iluminação.

3 • INSTALAÇÃO / MONTAGEM / LIGAÇÃO

Antes da montagem do produto a tensão de rede deve ser desligada. A montagem do CDS-A/T só deve ser executada em superfícies (paredes da casa) planas, verticais e direccionadas para Norte. O aparelho não deve ser exposto directamente à luz do sol. Certifique-se, que o CDS-A/T não seja influenciado pela iluminação comutada **(fig. 1)**. Desaparafuse a tampa do alojamento e monte a parte inferior, com a entrada do cabo direccionada para baixo, na respectiva superfície. A disposição da entrada do cabo deve ser montada firmemente (ligação de cabos resistente a água). Ligar o interruptor crepuscular de acordo com plano de ligação **(fig. 3)**. De **L** (tensão de rede) a **L** (contacto sem potência) existe uma ligação em ponte de 1,5 mm². Quando o contacto do relé tiver que ser utilizado para baixa tensão, a ligação em ponte tem de ser retirada.

4 • COLOCAÇÃO EM FUNCIONAMENTO E PROGRAMAÇÃO

4.1 Pilha Back-up
Se a tensão falhar, a pilha serve para manter as horas memorizadas. Devido às pilhas, as programações mantêm-se até 30 dias no caso de falhar a tensão. A pilha fornecida dura entre 3 e 4 anos.
Retire a tira de protecção entre a pilha e o contacto (fig. 4c).
Ligar a tensão de rede.

4.2 Programação do valor de iluminação (LUX)
Com o potenciómetro é possível programar o valor de iluminação desejado **(fig. 4a)**. O **LED vermelho** serve para ajuda de regulação **(fig. 4b)**. Quando atingir a hora de ligação desejada (por exemplo crepúsculo), rode o potenciómetro lentamente em direcção do "símbolo da lua" até que o **LED vermelho** acenda. Agora o valor de iluminação programado corresponde à luminosidade real do ambiente, e o CDS-A/T esta ajustado.

Indicação: Certifique-se, que a iluminação ligada entre em funcionamento retardado, aprox. 60 seg., depois de o LED acender. Devido ao retardamento da comutação, de aprox. 60 seg., evita-se uma activação indesejada, que pode surgir casualmente por uma breve projecção da luz de um farol de automóvel ou por uma nuvem escura.

4.3 Programação do temporizador

Indicação: A programação do tempo de comutação LIGAR e DESLIGAR tem de ser ajustada antes da hora actual, caso contrário o CDS-A/T necessita de um período de ajuste de 24 h. Nesse período a iluminação ligada não activaria de acordo com o programa.

4.3.1 Configuração inicial
Após a ligação da tensão de rede acendem todos os LEDs **(fig. 5a)**. Quando o valor de iluminação programado não for atingido, o CDS-A/T liga a iluminação e desliga-a quando exceder o valor de iluminação. O CDS-A/T funciona nesta programação sem temporizador. Caso já tenha programado as horas ou o tempo de comutação e queira regressar à configuração inicial, terá de desligar o aparelho no mínimo durante 30 seg. da rede, e retirar a pilha nessa altura.

4.3.2 Programação do tempo de comutação-DESLIGAR
Para a hora de desconexão tem de utilizar o temporizador **(fig. 4d)** ◷/✳ Agora prima uma vez o botão "programação da hora" ✋–◷ **(fig. 4e)** e os LEDs apagam-se. Ao premir este botão a hora será adiantada até 15 min.. Se manter o botão premido a hora será adiantada rapidamente. Programe agora a hora de desconexão desejada.
Exemplo: Na programação das 22 horas 15 minutos, a indicação LED será visualizada como na fig. 5b.

4.3.3. Programação do tempo de comutação - LIGAR
Para a hora de ligação tem de utilizar o temporizador ◷/☼ **(fig. 4d)**. Agora prima o botão "programação da hora" ✋–◷ **(fig. 4e)** e programe a hora de ligação desejada.
Exemplo: Na programação das 5 horas, a indicação LED será visualizada como na fig. 5c.

4.3.4. Programação da hora
Programe o temporizador para **(fig. 4d)** „ ◷ „. Mantenha — antes da programação da hora actual! - o botão "programação da hora" ✋–◷ premido, até todos os LEDs (23.45 horas) acenderem com excepção do LED 8 horas **(fig. 5d)**. De seguida programe a hora actual. Esta passagem é necessária para que o CDS-A/T entre de imediato para o modo programado. Após a programação da hora, deixe o temporizador na posição " ◷ " **(fig. 4d)**. A programação do CDS-A/T está agora concluída.

Caso seja necessário a alteração do tempo de comutação, após programação, terá de programar novamente a hora actual.

Fechar e aparafusar a tampa.

IMPORTANTE: Se o temporizador (fig. 4d) se manter mais de 20 min. nesta posição, os LEDs apagam-se. Eles servem para ajuda de regulação. Isto não é um erro do aparelho! Se utilizar novamente o temporizador (fig. 4d) eles voltam acender e poderá assim alterar a programação.

5 • SUBSTITUIÇÃO DA PILHA

Se a tensão falhar, a pilha serve para manter as horas memorizadas. Devido às pilhas, as programações mantêm-se até 30 dias no caso de falhar a tensão. A pilha (CR 2032) fornecida dura entre 3 e 4 anos. Para substituição da pilha desaperte o parafuso **(fig. 6b)** e coloque a pilha nova no compartimento da pilha, como indicado na **(fig. 6a)** e aparafuse-o na respectiva posição no aparelho. Certifique-se de que a pilha corresponde aos requisitos pretendidos.

INDICAÇÃO: O consumidor final é obrigado, por lei, a entregar todas as pilhas ou baterias utilizadas. Uma eliminação no lixo doméstico não é permitida (directiva 91/157 CE)

6 • CONSELHOS PRÁTICOS

Avaria	**Causa**
1. Todos ou alguns LEDs (relógio) não acendem durante a atribuição de tensão ou programação.	Separar o aparelho da rede e retirar a pilha. Verificar a cablagem. Aguardar 30 seg. e voltar a atribuir tensão e colocar a pilha.
2. O LED (Lux) não acende, mesmo se o valor de iluminação estiver ajustado no máximo e o sensor da luz tiver coberto.	Certifique-se, de que o sensor da luz foi coberto com material que não deixe passar a luz. Verificar a cablagem.
3. A iluminação não é ligada conforme as horas de conexão e desconexão ajustadas.	Após ajuste do tempo de comutação, a hora actual tem de decorrer uma vez as 24 h para a auto-programação do CDS-A/T. Premindo o botão „programação da hora" a hora passa. Verifique se o temporizador para LIGAR , DESLIGAR e a hora actual foram seleccionados correctamente durante a programação. Especialmente para a hora deverá introduzir um valor exacto.
4. O temporizador pára, se a tensão falhar e voltar a ser aplicada.	A tensão deve no mínimo ser interrompida durante 15 min. Só depois é possível verificar, com ajuda dos LEDs, se a hora é indicada correctamente. (Indicação da hora todos os 15 min.). Verifique se a pilha está colocada correctamente.

7 • GARANTIA DE FABRICANTE ESYLUX

Os produtos da ESYLUX são cuidadosamente fabricados e verificados de acordo com as prescrições em vigor. O garante, a ESYLUX Deutschland GmbH, Postfach 1840, D-22908 Ahrensburg (para a Alemanha) ou o respectivo distribuidor ESYLUX no seu país (pode ver uma sinopse completa em www.esylux.com) assume garantia relativamente a defeitos de fabrico ou de material dos aparelhos ESYLUX por um período de três anos a contar da data de fabrico. Esta garantia existe independentemente dos seus direitos legais perante o vendedor do aparelho. A garantia não abrange o desgaste natural, alterações/falhas devido às condições ambientais ou danos de transporte, bem como danos causados pela não observância das instruções de utilização ou de manutenção e/ou instalação desadequada. Baterias, lâmpadas e acumuladores incluídos no fornecimento não são abrangidos pela garantia. A garantia só pode ser concedida, se, após constatação do defeito, o aparelho não modificado for enviado de imediato ao garante, devidamente franqueado e embalado, juntamente com a factura/talão de compra bem como uma breve descrição do defeito. Se a reclamação for justificada, o garante procederá com a reparação ou substituição do aparelho dentro de um prazo adequado. A garantia não abrange outras reclamações, não sendo o garante particularmente responsável por danos resultantes de defeito do aparelho. Se a reclamação não for abrangida pela garantia (p.ex. expiração do prazo de garantia ou defeitos não cobertos pela garantia), o garante poderá tentar uma reparação do aparelho da forma mais económica, debitando neste caso os custos.

ALK 12/2011

ESYLUX·
ESYLUX GmbH
Postfach 1834, 22908 Ahrensburg/Germany
CE Internet: www.esylux.com
e-mail: info@esylux.com